СИСТЕМЫ КРУГЛЫХ И ПЛОСКИХ ПВХ КАНАЛОВ

VENTS

2011

Свежий воздух в Вашем доме!

Промышленная и коммерческая вентиляция (Каталог №1)

Элементы промышленной и коммерческой вентиляции: вентиляторы для круглых и прямоугольных каналов, шумоизолированные вентиляторы, осевые вентиляторы, крышные вентиляторы, приточно-вытяжные установки с рекуперацией тепла, воздухоотопительные агрегаты, аксессуары и принадлежности.

Энергосберегающая вентиляция. Приточно-вытяжные установки (Каталог №2)

Энергосберегающие приточно-вытяжные и приточно-вытяжные установки с рекуперацией тепла производительностью до 6500 м³/ч.

Клапан противопожарный дымовой универсальный (Каталог №5)

Противопожарные клапаны дымоудаления КПДУ для систем противодымной защиты зданий и сооружений.

Бытовая вентиляция (Каталог №6)

Продукция для систем бытовой вентиляции, кондиционирования и отопления:
бытовые вентиляторы, вентиляция санузлов и кухонь, воздухораспределительные устройства, воздуховоды и соединительно-монтажные элементы, ревизионные дверцы, вентиляционные наборы.

Воздухораспределительные устройства (Каталог №9)

Пластиковые и металлические воздухораспределительные устройства (решётки, анемостаты, диффузоры и т.п.) для систем вентиляции, кондиционирования и отопления.

Дверцы ревизионные (Каталог №10)

Пластиковые и металлические ревизионные дверцы для обеспечения быстрого доступа к скрытым узлам и коммуникациям.
Специальные предложения для керамической плитки.

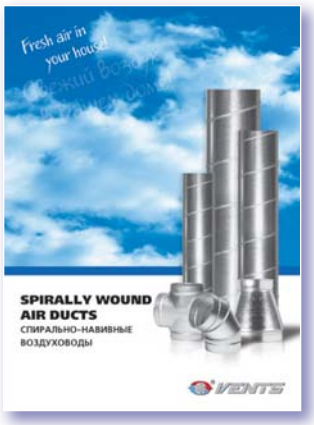

Спирально-навивные воздуховоды (Каталог №13)

Спирально-навивные воздуховоды и фасонные элементы СПИРОВЕНТ диаметром от 100 до 1600 мм для магистральных систем вентиляции.

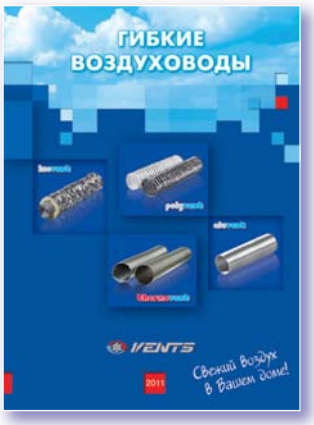

Гибкие воздуховоды для систем вентиляции, кондиционирования, отопления (Каталог №14)

Гибкие и полугибкие воздуховоды из полимерных материалов, алюминия, оцинкованной и нержавеющей стали, металлические фасонные элементы для систем вентиляции, кондиционирования, отопления, транспортировки газов и абразивных веществ.

Воздухообрабатывающие агрегаты AIRVENTS (Каталог №3)

Энергосберегающие воздухообрабатывающие агрегаты производительностью до 40 000 м^3/ч для применения на крупных жилых, промышленных и коммерческих объектах.

Энергосберегающая вентиляция. Геотермальные системы ГЕО ВЕНТС (Каталог №4)

Энергосберегающая вентиляция ГЕО ВЕНТС с использованием тепла грунта поверхностных слоев земли.
Способствует увеличению энергоэффективности вентиляционных систем и снижению эксплуатационных расходов.

Бытовые вентиляторы (Каталог №7)

Бытовые вентиляторы производительностью до 365 м^3/ч с набором функций: таймер, датчик влажности, датчик движения и др.
Предназначены для установки в помещениях площадью до 30 м^2.

ВЕНТС ВН. Вытяжная вентиляция санузлов и кухонь. (Каталог №8)

Вытяжная вентиляция санузлов и кухонь в домах с однотрубной системой на базе вентиляторов ВЕНТС ВН.

Пластиковые решетки для систем вентиляции и кондиционирования (Каталог №11)

Пластиковые решетки ПРОФИПЛАСТ из экструдированного профиля для систем вентиляции и кондиционирования воздуха.

Металлические решетки для систем вентиляции, кондиционирования, отопления (Каталог №12)

Металлические решетки из экструдированного металлического профиля для систем вентиляции и кондиционирования воздуха.

Системы плоских и круглых ПВХ каналов (Каталог №15)

Плоские и круглые ПВХ каналы ПЛАСТИВЕНТ для вентиляции жилых, офисных, коммерческих помещений и подключения вытяжного оборудования (кухонных вытяжек, шкафов, зонтов и пр).
Широкий ассортимент соединительно-монтажных элементов.

Энергосберегающая вентиляция. Децентрализованные проветриватели с регенерацией энергии (Каталог №16)

Децентрализованные реверсивные проветриватели с регенерацией энергии ТвинФреш – оптимальное решение энергосберегающей вентиляции для применения в новых и реконструируемых помещениях.

2011 КАТАЛОГИ VENTS

СОДЕРЖАНИЕ

Информация о компании — стр. 4

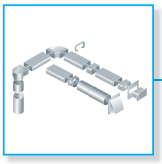

Преимущества системы „Пластивент“ — стр. 6

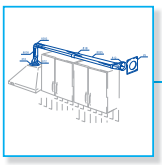

Примеры использования — стр. 10

Системы круглых каналов — стр. 16

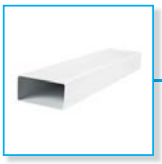

Системы плоских каналов — стр. 22

ДОБРО ПОЖАЛОВАТЬ В МИР «ВЕНТС»!

Компания «ВЕНТС» была создана в 1990-е годы.

Динамичное развитие предприятия и постоянное изучение потребительского спроса позволили быстро вывести компанию в мировые лидеры вентиляционной отрасли.

Компания «ВЕНТС» является одной из немногих компаний, которая самостоятельно производит полный ассортимент изделий для создания вентиляционных систем любой сложности. А представительства компании, расположенные в большинстве стран мира, максимально приближают продукцию «ВЕНТС» к потребителю.

«ВЕНТС» - это мощное научно-производственное предприятие, на котором работают около 2 000 профессионалов, обеспечивающих полный производственный цикл изделия – от идеи до конечного продукта. Производственная база компании расположена на более чем 60 000 м^2. В ее состав входят 12 оборудованных в соответствии с международными стандартами цехов, каждый из которых сравним с заводом.

Современное оборудование, активное внедрение передовых технологий и высокий уровень автоматизации производства являются отличительными чертами компании «ВЕНТС».

Компания динамично развивается, значительное место в стратегии предприятия занимают фундаментальные исследования и эффективные разработки в области климатического оборудования.

Собственные конструкторское бюро, испытательные лаборатории и производственные цеха позволяют нам выводить на рынок продукты высокого качества.

Качеству выпускаемого оборудования уделяется особое внимание: на всех стадиях производства осуществляется контроль за соблюдением технологических требований, особенно тщательно контролируются технические характеристики поступающего сырья. Внедрена система управления качеством, соответствующая требованиям международных стандартов ISO 9001:2000.

Забота об окружающей среде – одна из важнейших составляющих развития компании. Весь технологический процесс на предприятии построен таким образом, чтобы исключить негативное воздействие на окружающую среду. Для решения глобальной проблемы энергосбережения мы разрабатываем специальное климатическое оборудование бытового и промышленного использования, обеспечивающее комфортные условия для человека и значительно уменьшающее энергозатраты.

Цех металлоизделий

Цех термопластавтоматов

Цех экструзии

Цех изготовления бытовых вентиляторов

Цех изготовления пластиковых решеток

Цех изготовления коммерческой вентиляции

Цех изготовления промышленной вентиляции

Цех изготовления приточно-вытяжных установок

Цех изготовления спирально-навивных воздуховодов

Цех изготовления гибких воздуховодов

«ВЕНТС» – единственный в Украине экспортер вентиляционного оборудования. Наша продукция получила признание потребителей в более чем 80 странах мира, включая страны Европы, Америки, Азии и Австралию, что подтверждает надежность нашей компании и исключительное качество выпускаемого товара. А с 2008 года наша компания является единственным украинским производителем членом Ассоциации США по вентиляции и кондиционированию HARDI. Международное признание подтвердило, что «ВЕНТС» - лидер мирового вентиляционного рынка.

Работая с «ВЕНТС», вы получаете максимальный выбор продукции высочайшего качества единого производителя.

СИСТЕМА ПЛОСКИХ И КРУГЛЫХ ПВХ КАНАЛОВ

Система пластиковых каналов „Пластивент" является идеальным средством для создания систем вентиляции небольших и средних помещений (жилых, офисных, коммерческих), а также подключения вытяжного оборудования (кухонных вытяжек, шкафов, зонтов и пр.). Включает в себя системы прямоугольных воздуховодов сечением 55x110, 60x120, 60x204 мм, круглых воздуховодов диаметрами 100, 125, 150, 200 мм и широкий ассортимент соединительно-монтажных элементов (колен, переходников, соединителей и т.д.).

Главные преимущества системы „Пластивент":

- Большой ассортимент соединительно-монтажных элементов, позволяющий собрать систему воздуховодов любой сложности и конфигурации, используя комплектующие исключительно системы „Пластивент".
- Низкое динамическое сопротивление системы благодаря гладкой внутренней поверхности каналов.
- Не подвержены коррозии, что гарантирует многолетнюю эксплуатацию.
- Малый вес.
- Уровень шума в процессе работы системы, построенной на основе каналов „Пластивент", значительно ниже, чем у систем, построенных на основе гофрированных либо стальных воздуховодов.

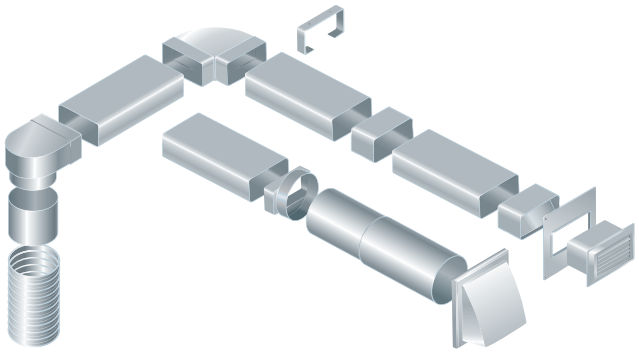

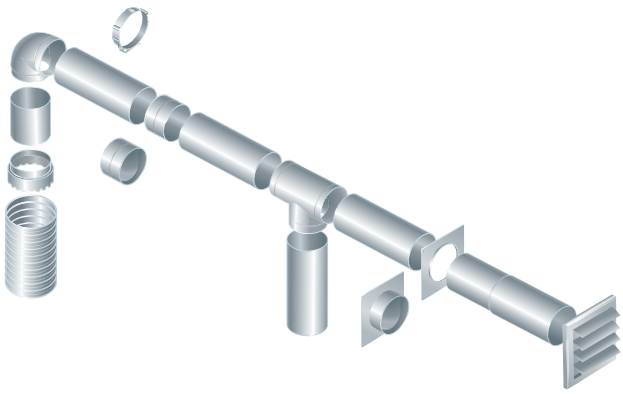

- Низкая теплопроводность.
- Экологически чистый пластик, применяемый для изготовления системы „Пластивент", не поддерживает горение.
- Предельная простота монтажа, обусловленная отсутствием необходимости сложных сборочных операций и специальных инструментов.
- Небольшие габариты прямоугольных элементов, что позволяет применять систему при ограниченном межпотолочном пространстве.
- Эстетичный вид, что позволяет применять систему в помещениях с завершенным ремонтом.

Канал круглый стр. 16

Канал круглый телескопический стр. 16

Соединитель круглых гибких каналов стр. 17

Колено 90⁰ для круглых каналов стр. 17

Тройник для круглых каналов стр. 17

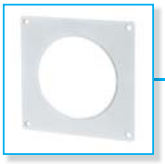
Пластина настенная для круглых каналов стр. 18

Соединитель для круглых каналов стр. 18

Соединитель с обратным клапаном для круглых каналов стр. 18

Соединитель с обратным клапаном и настенной пластиной для круглых каналов стр. 19

Соединитель с пластиной для круглых каналов стр. 19

Редуктор стр. 19

Редуктор стр. 20

Редуктор универсальный для круглых каналов стр. 20

Соединитель круглых и плоских каналов стр. 20

Соединитель для круглых гибких каналов стр. 21

Держатель круглых каналов стр. 21

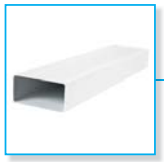
Плоский канал стр. 22

Соединитель плоских каналов стр. 22

Соединитель с клапаном для плоских каналов стр. 22

Соединитель плоских гибких каналов стр. 23

Колено вертикальное 90° для плоских каналов стр. 23

Колено горизонтальное 90° для плоских каналов стр. 23

Универсальный угловой соединитель для плоских каналов стр. 24

Тройник для плоских каналов стр. 24

Держатель плоских каналов стр. 24

Соединительное колено 90° для плоских и круглых каналов стр. 25

Тройник для плоских и круглых каналов стр. 25

Редуктор для плоских каналов стр. 25

Пластина настенная для плоских каналов стр. 26

Решетка торцевая стр. 26

Решетка торцевая с регулировкой живого сечения стр. 26

Редуктор для плоских и круглых каналов стр. 27

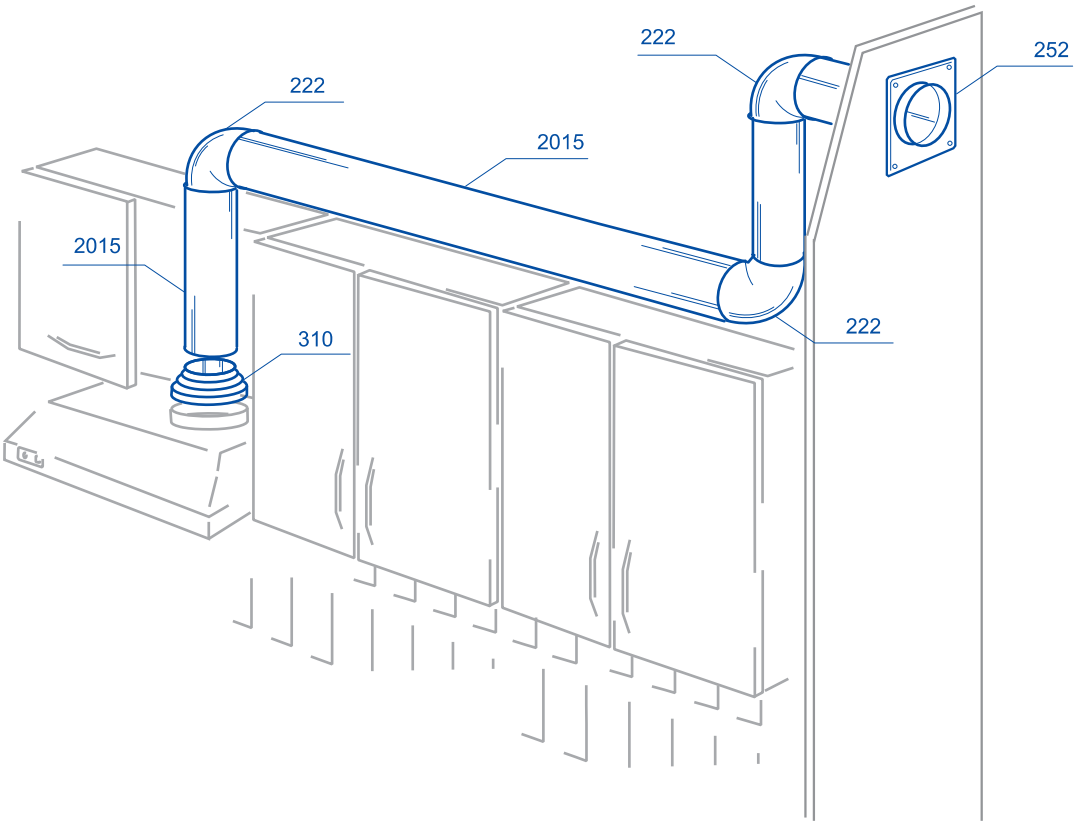

Кухня

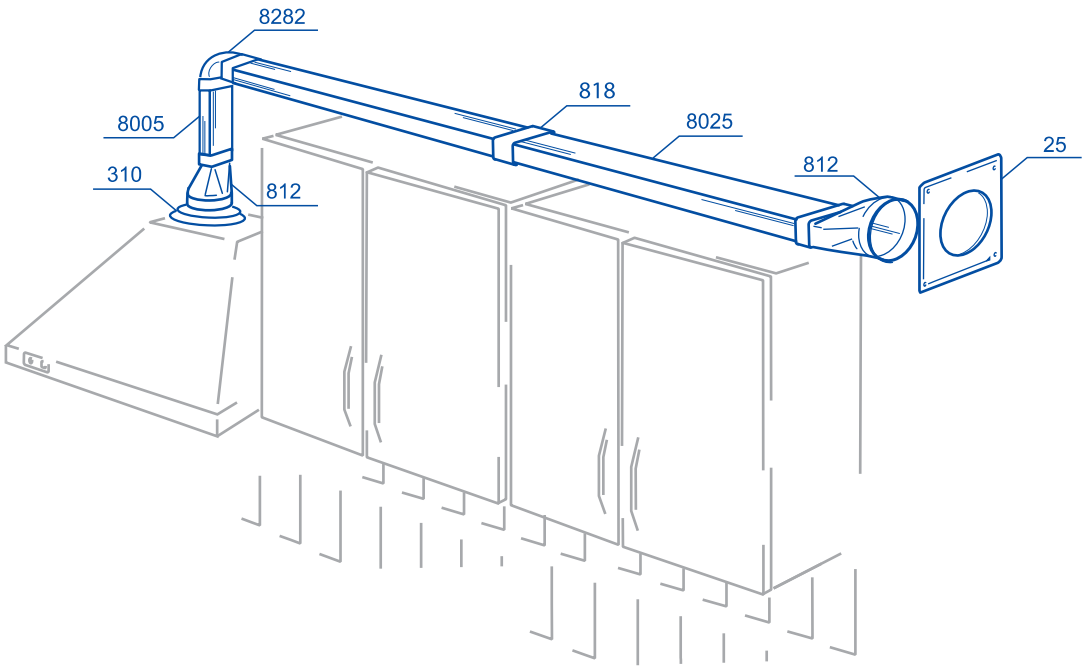

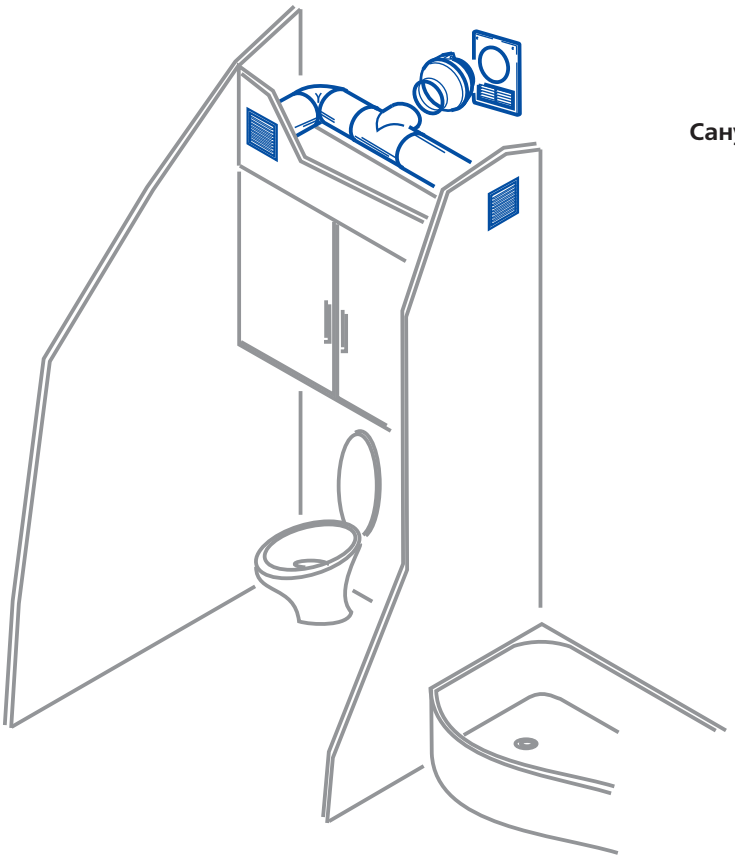

Санузел

Квартира

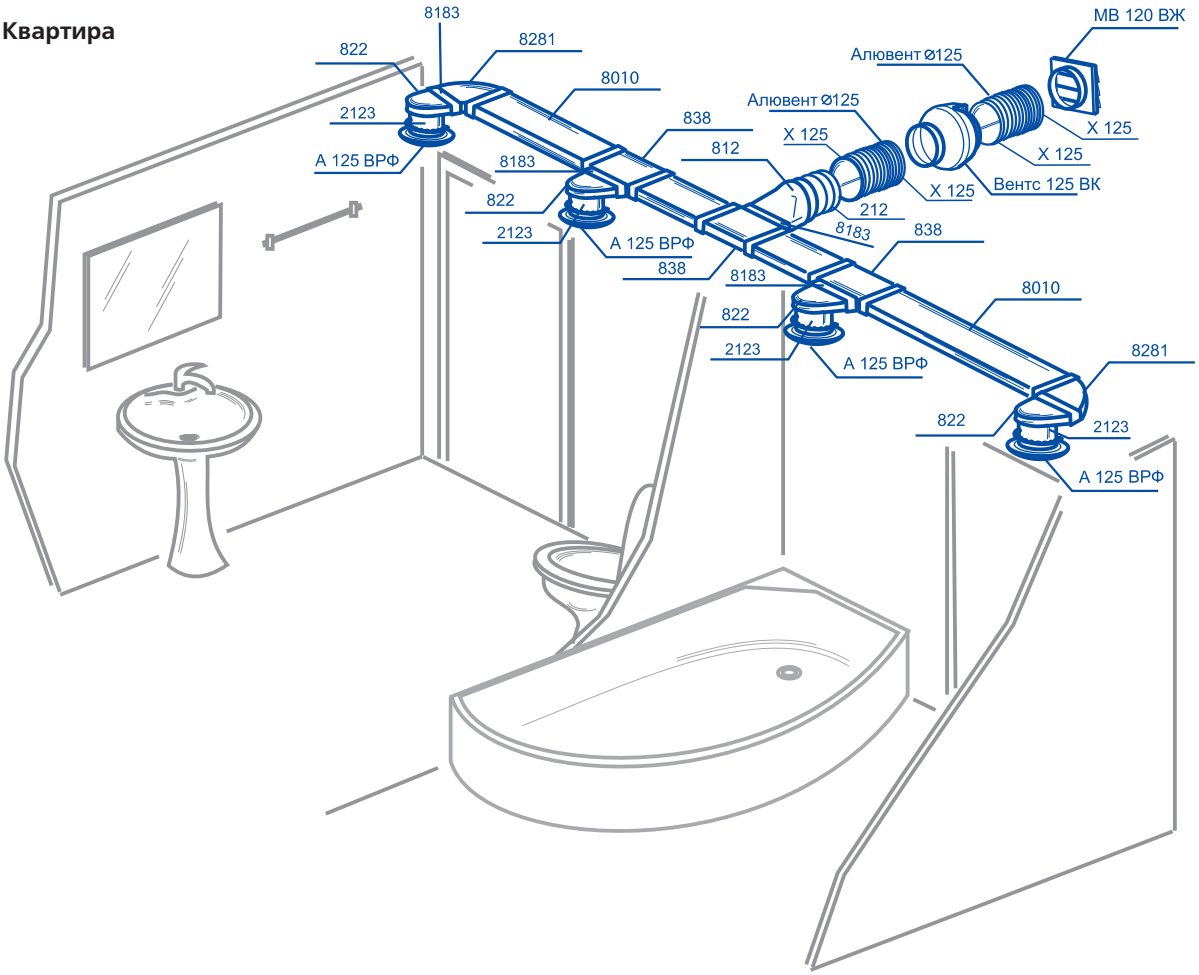

Кафе

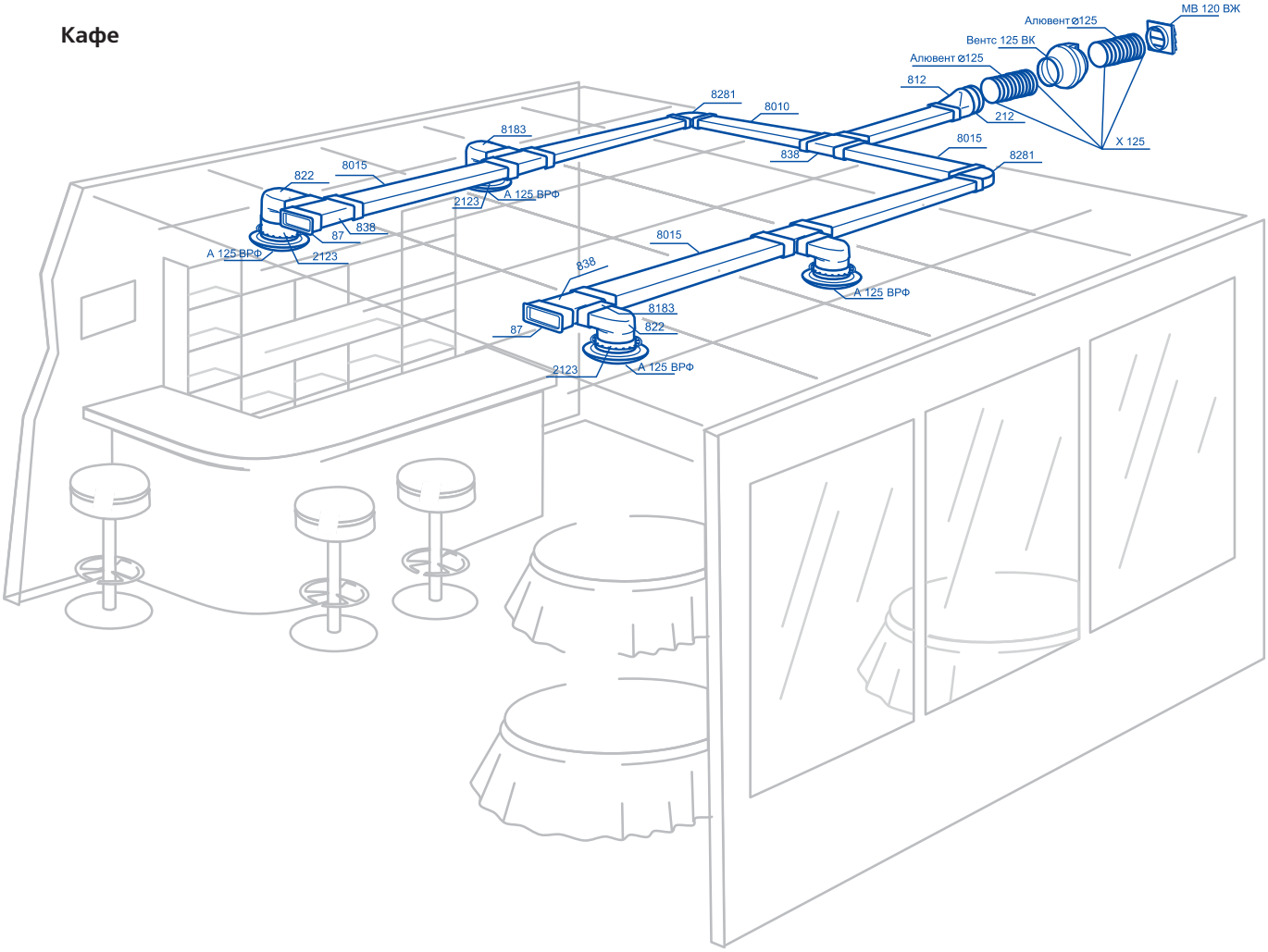

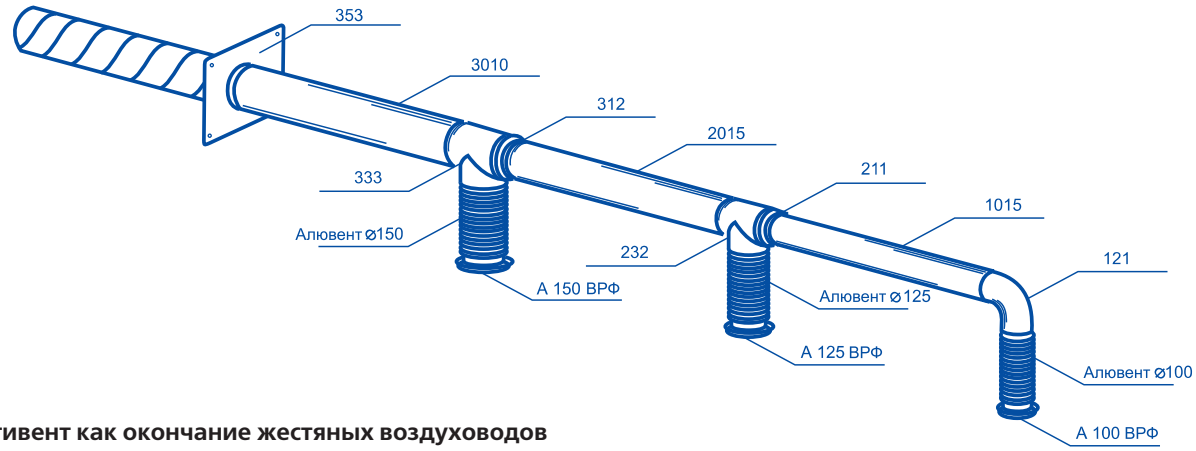

Пластивент как окончание жестяных воздуховодов

Дом

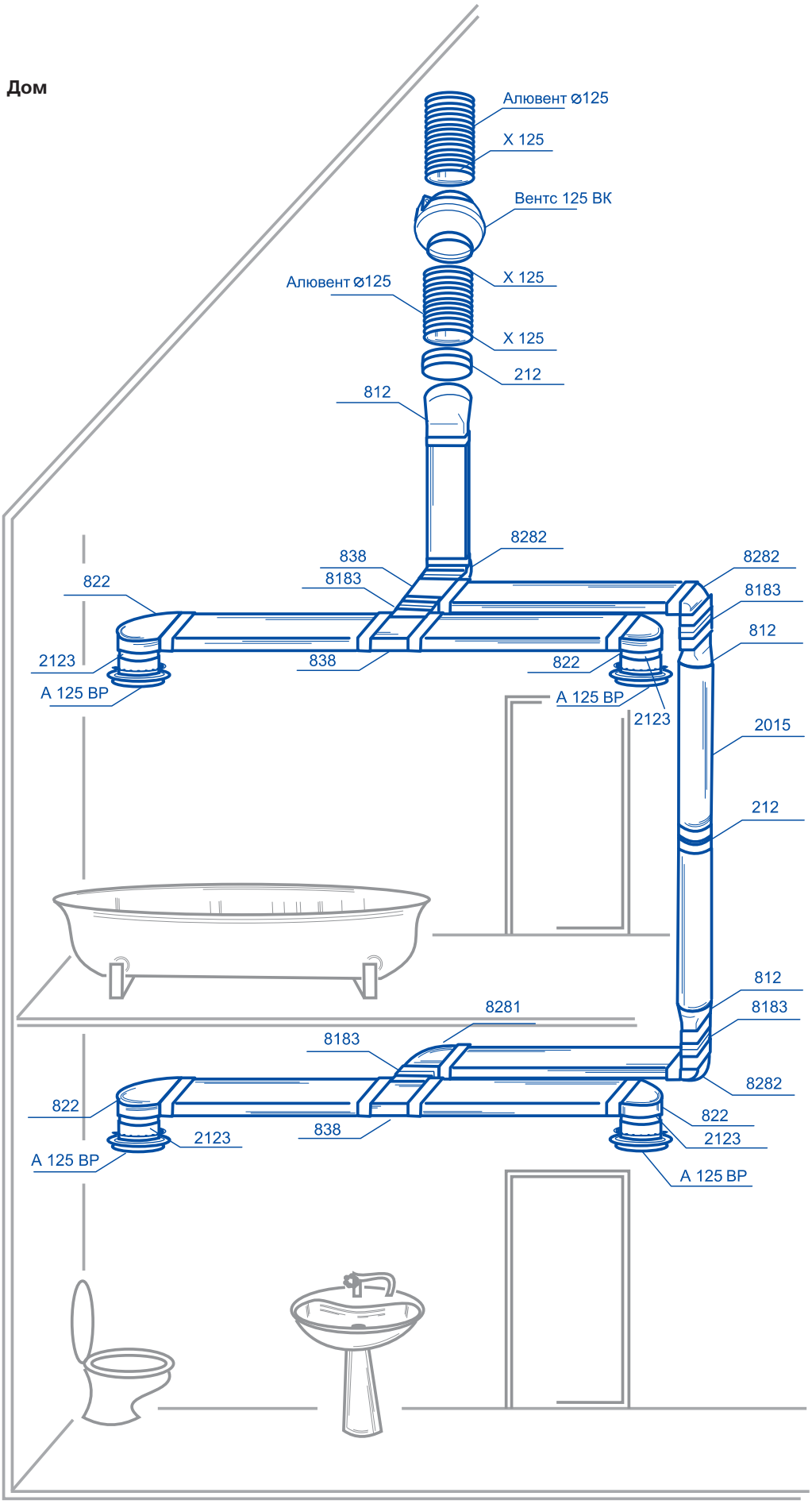
Алювент ⌀125
X 125
Вентс 125 ВК
Алювент ⌀125
X 125
X 125
212
812
8282
838
8183
822
2123
A 125 BP
838
822
A 125 BP
2123
8282
8183
812
2015
212
812
8183
8281
8183
822
2123
A 125 BP
838
8282
822
2123
A 125 BP

Офис

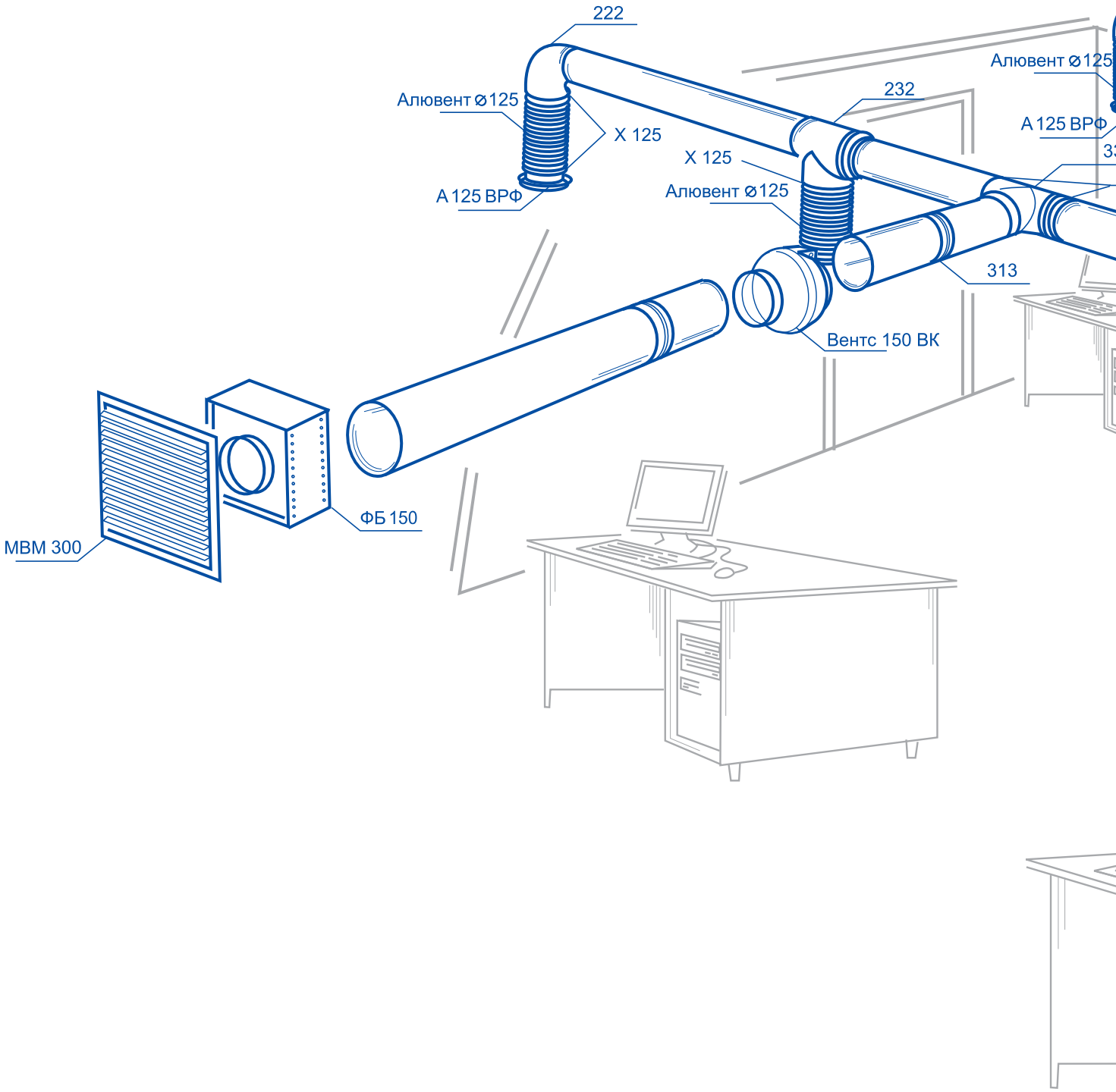
222
Алювент ⌀125
X 125
A 125 ВРФ
232
X 125
Алювент ⌀125
Алювент ⌀125
A 125 ВРФ
313
Вентс 150 ВК
ФБ 150
МВМ 300

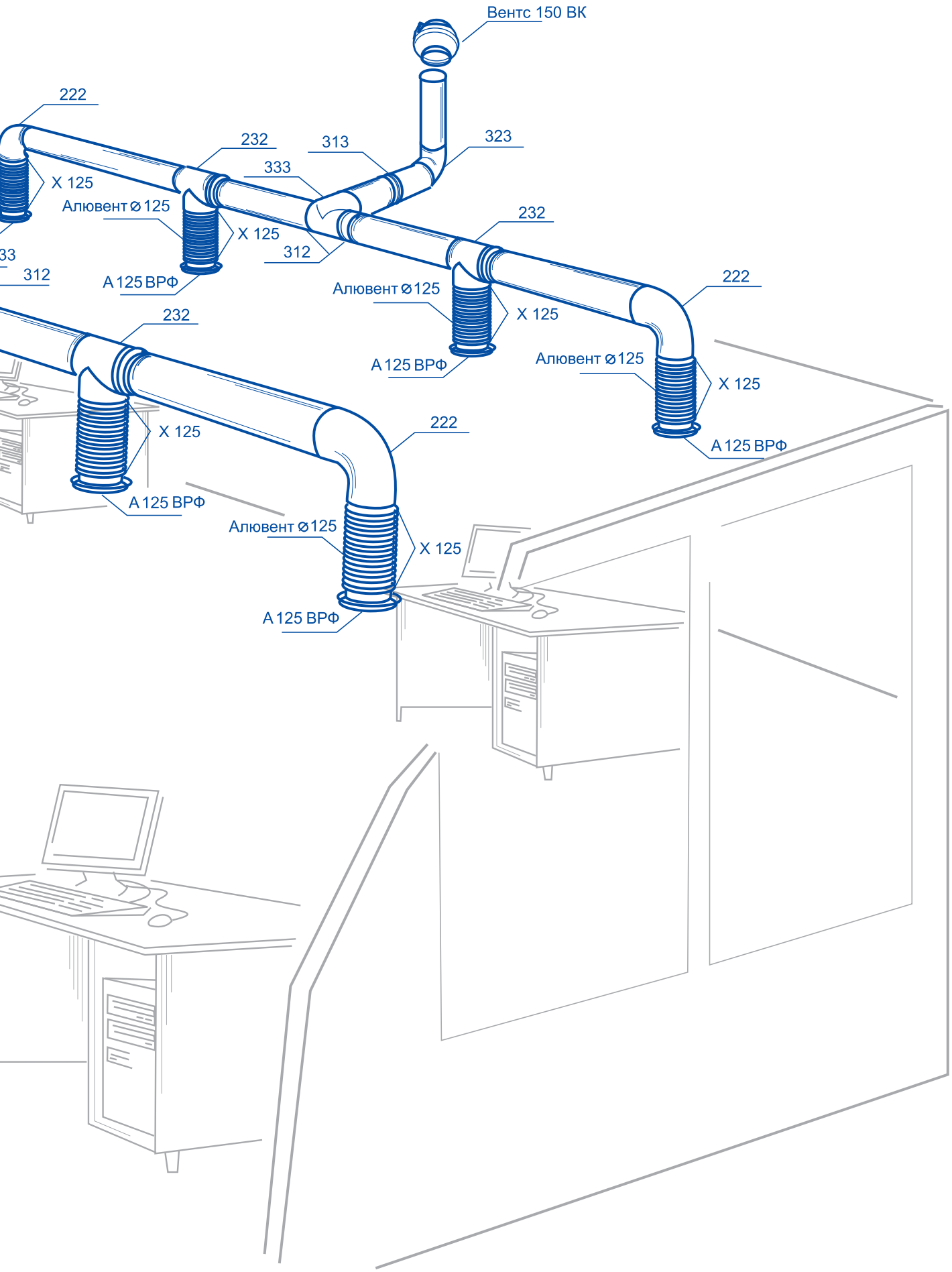
Вентс 150 ВК
222
232
313
323
333
X 125
Алювент ⌀125
X 125
312
232
33
312
A 125 ВРФ
Алювент ⌀125
X 125
222
232
A 125 ВРФ
Алювент ⌀125
X 125
X 125
222
A 125 ВРФ
A 125 ВРФ
Алювент ⌀125
X 125
A 125 ВРФ

Канал круглый

Применение

- Для приточной или вытяжной вентиляции различных помещений.
- Для формирования системы круглых вентиляционных каналов.

Конструкция

- Изготовлен из ПВХ белого цвета.
- Диаметры: 100, 125, 150 и 200 мм.
- Длина канала от 350 до 2500 мм.
- Соединяются между собой при помощи соединителей соответствующих диаметров.

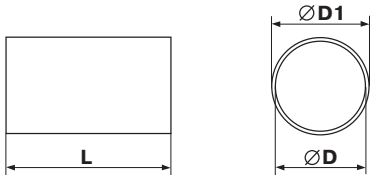

Код	Размеры, мм		
	D	D1	L
10035	100	103	350
20035	125	128	350
30035	150	153	350
40035	200	204	350
1005	100	103	500
2005	125	128	500
3005	150	153	500
4005	200	204	500
1010	100	103	1000
2010	125	128	1000
3010	150	153	1000
4010	200	204	1000
1015	100	103	1500
2015	125	128	1500
3015	150	153	1500
4015	200	204	1500
1020	100	103	2000
2020	125	128	2000

Модель	Размеры, мм		
	D	D1	L
3020	150	153	2000
4020	200	204	2000
1025	100	103	2500
2025	125	128	2500
3025	150	153	2500
4025	200	204	2500
10035/2	104	107	350
20035/2	129	132	350
1005/2	104	107	500
2005/2	129	132	500
1010/2	104	107	1000
2010/2	129	132	1000
1015/2	104	107	1500
2015/2	129	132	1500
1020/2	104	107	2000
2020/2	129	132	2000
1025/2	104	107	2500
2025/2	129	132	2500

Канал круглый телескопический

Применение

- Для приточной или вытяжной вентиляции различных помещений.
- Для стенного монтажа.

Конструкция

- Изготовлен из ПВХ белого цвета.
- Телескопическая конструкция из двух частей.
- Диаметры: 100, 125, 150 мм.
- Длина канала меняется в диапазоне 300-500 или 500-1000 мм.

Код	Размеры, мм				
	D	D1	D2	D3	L
1805	100	103	104	107	300-500
2805	125	128	129	132	300-500
3805	150	153	154	157	300-500
1810	100	103	104	107	500-1000
2810	125	128	129	132	500-1000
3810	150	153	154	157	500-1000

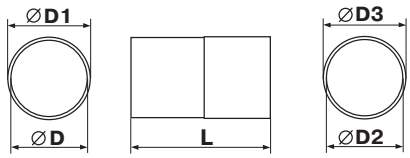

канал внутренний

канал наружный

Соединитель круглых гибких каналов

Применение

- Для приточной или вытяжной вентиляции различных помещений.
- Для соединения круглых гибких каналов.

Конструкция

- Изготовлен из ПВХ белого цвета.
- Воздуховоды одеваются на соединитель и закрепляются хомутами.
- Присоединительные диаметры: 100, 125, 150, 200 мм.

Код	Размеры, мм		
	a	D	D1
1113	60	100	103
2123	60	125	128
3133	60	150	153
4143	60	200	204

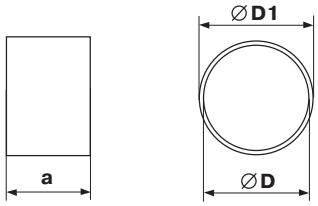

Колено 90⁰ для круглых каналов

Применение

- Для приточной или вытяжной вентиляции различных помещений.
- Для соединения воздуховодов одного диаметра под углом 90⁰.

Конструкция

- Изготовлено из пластика белого цвета.
- Присоединительные диаметры: 100, 125, 150 мм.

Код	Размеры, мм			
	D	D1	a	b
121	100	97	137	30
222	125	122	164	30
323	150	147	189	30

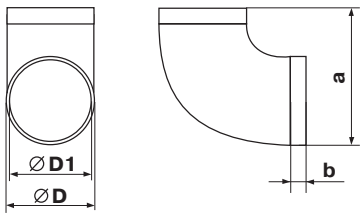

Тройник для круглых каналов

Применение

- Для формирования узлов ответвлений приточных или вытяжных вентиляционных систем бытовых, общественных и прочих зданий.
- Для соединения воздуховодов одного диаметра и объединения их в сложные системы вентиляции.

Конструкция

- Изготовлен из пластика белого цвета.
- Тройник позволяет соединить 3 воздуховода одного диаметра под углом 90°.
- Присоединительные диаметры: 100, 125, 150 мм.

Код	Размеры, мм				
	D	D1	a	b	c
131	100	97	173	30	139
232	125	122	198	30	164
333	150	147	223	30	189

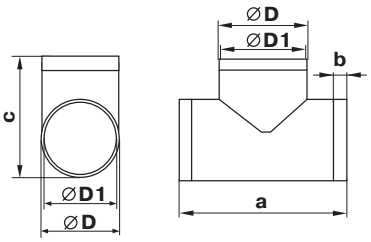

Пластина настенная для круглых каналов

Применение

- Для приточной или вытяжной вентиляции различных помещений.
- Для подсоединения каналов к вентиляционным отверстиям (шахтам).
- Декорирование монтажных отверстий.

Конструкция

- Изготавливается из пластика белого цвета.
- Крепится к стене при помощи шурупов.
- Присоединительные диаметры: 100, 125, 150, 200 мм.

Код	Размеры, мм			
	D	h	a	b
15	103	3	150	134
25	128	3	170	154
35	151	3	204	188
45	204	3	284	268

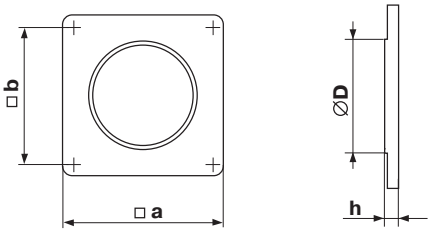

Соединитель для круглых каналов

Применение

- Для приточной или вытяжной вентиляции различных помещений.
- Для соединения каналов одного диаметра.

Конструкция

- Изготавливается из пластика белого цвета.
- Устанавливается в канал и оснащен стопорным кольцом.
- Присоединительные диаметры: 100, 125, 150, 200 мм.

Код	Размеры, мм		
	D	D1	a
111	100	96	62
212	125	123	62
313	150	148	62
414	200	197	62

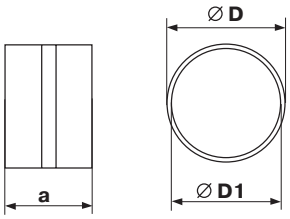

Соединитель с обратным клапаном для круглых каналов

Применение

- Для приточной или вытяжной вентиляции различных помещений.
- Для соединения каналов одного диаметра.

Конструкция

- Изготавливается из пластика белого цвета.
- Оборудован гравитационным клапаном для предотвращения обратной тяги.
- Устанавливается в канал и оснащен стопорным кольцом.
- Присоединительные диаметры: 100, 125, 150, 200 мм.

Код	Размеры, мм		
	D	D1	a
1111	100	96	62
2121	125	123	62
3131	150	148	62
4141	200	197	62

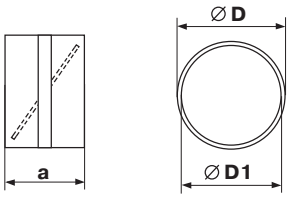

Соединитель с обратным клапаном и настенной пластиной для круглых каналов

Применение

- Для приточной или вытяжной вентиляции различных помещений.
- Для соединения каналов одного диаметра.
- Декорирование монтажных отверстий.

Конструкция

- Изготавливается из пластика белого цвета.
- Оборудован настенной пластиной для декорирования монтажных отверстий.
- Оборудован гравитационным клапаном для предотвращения обратной тяги.
- Крепится к стене при помощи шурупов.
- Присоединительные диаметры: 100, 125, 150, 200 мм.

Код	Размеры, мм			
	a	b	c	D
1511	150	134	62	100
2521	170	154	62	125
3531	204	188	62	150
4541	284	268	62	200

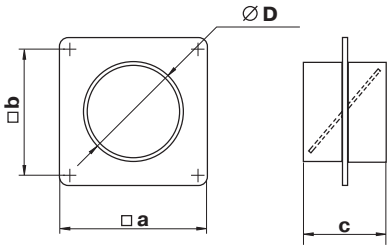

Соединитель с пластиной для круглых каналов

Применение

- Для приточной или вытяжной вентиляции различных помещений.
- Для соединения каналов одного диаметра.
- Декорирование монтажных отверстий.

Конструкция

- Изготавливается из пластика белого цвета.
- Оборудован настенной пластиной для декорирования монтажных отверстий.
- Крепится к стене при помощи шурупов.
- Присоединительные диаметры: 100, 125, 150, 200 мм.

Код	Размеры, мм			
	a	b	c	D
151	150	134	62	100
252	170	154	62	125
353	204	188	62	150
454	284	268	62	200

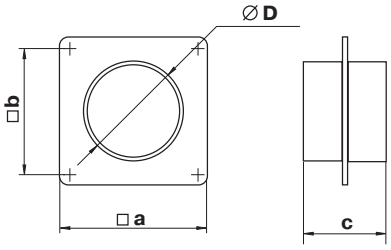

Редуктор

Применение

- Для приточной или вытяжной вентиляции различных помещений.
- Для соединения каналов разных диаметров.

Конструкция

- Изготавливается из пластика белого цвета.
- Присоединительные диаметры: 80-100, 100-125, 125-150, 150-200 мм.

Код	Размеры, мм				
	a	D1	D2	D3	D4
110	58	103	100	76	80
211	60	129	125	96	100
312	60	154	150	121	125
413	71	204	200	146	150

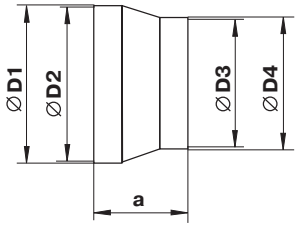

Редуктор

Применение

- Для приточной или вытяжной вентиляции различных помещений.
- Для соединения каналов диаметром 120 и 125 мм.

Конструкция

- Изготавливается из пластика белого цвета.
- Присоединительные диаметры: 125-129 мм.

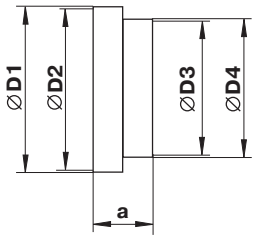

Код	Размеры, мм				
	a	D1	D2	D3	D4
216	42	129	125	115	119

Редуктор универсальный для круглых каналов

Применение

- Для приточной или вытяжной вентиляции различных помещений.
- Для соединения каналов разных диаметров.

Конструкция

- Изготавливается из пластика белого цвета.
- Присоединительные диаметры: 80-100-120-125-150 мм.
- Корпус подрезается для получения редуктора с необходимыми диаметрами.

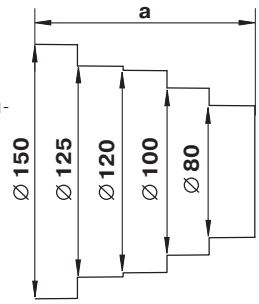

Код	Размеры, мм	
	a	Ø
310	125	80-100-120-125-150

Соединитель круглых и плоских каналов

Применение

- Для приточной или вытяжной вентиляции различных помещений.
- Для соединения круглых и плоских каналов.

Конструкция

- Изготавливается из пластика белого цвета.
- Прямое соединение с круглыми и плоскими каналами.
- Присоединительные каналы: 100-55x110, 100-60x120, 125-60x204 мм.

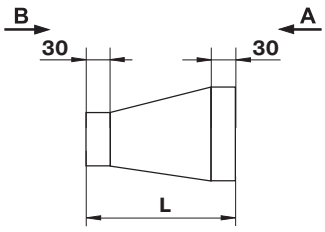

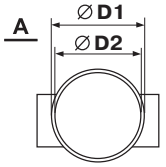

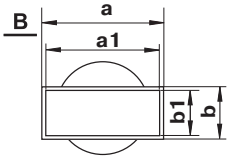

Код	Размеры, мм						
	a	a1	b	b1	D1	D2	L
511	113	110	59	55	103	100	137
711	124	122	64	60	103	100	137
812	208	204	64	60	128	125	140

Соединитель для круглых гибких каналов

Применение

- Для приточной или вытяжной вентиляции различных помещений.
- Для соединения гибких воздуховодов с элементами пластиковых систем.

Конструкция

- Изготавливается из пластика белого цвета.
- Соединение с гибкими воздуховодами без использования хомутов.
- С одной стороны накручивается гибкий спиральный воздуховод, с другой стороны одевается на фланец Ø 100 мм.
- Резьба левая или правая (П).

Код	Размеры, мм				
	A	B	C	D	E
1214	90	30	60	100	110
1214П	90	30	60	100	110

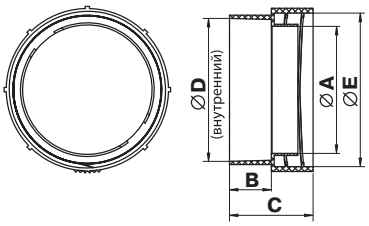

Соединитель для круглых гибких каналов

Применение

- Для приточной или вытяжной вентиляции различных помещений.
- Для соединения гибких воздуховодов с элементами пластиковых систем.

Конструкция

- Изготавливается из пластика белого цвета.
- Соединение с гибкими воздуховодами без использования хомутов.
- С одной стороны накручивается гибкий спиральный воздуховод, с другой вставляется в трубу Ø 100 мм.
- Резьба левая или правая (П).

Код	Размеры, мм				
	A	B	C	D	E
1215	90	30	60	100	110
1215П	90	30	60	100	110

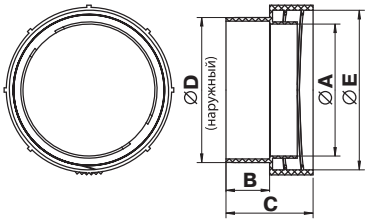

Держатель круглых каналов

Применение

- Для приточной или вытяжной вентиляции различных помещений.
- Для монтажа круглых каналов к стене, потолку и другой плоской поверхности.

Конструкция

- Изготавливается из пластика белого цвета.
- Крепление к плоской поверхности при помощи шурупов.
- Специальные защёлки обеспечивают надёжную фиксацию канала, с держателем.
- Присоединительные диаметры: 100, 125, 150, 200 мм.

Код	Размеры, мм		
	a	b	D
16	113	20	103
26	138	20	128
36	163	20	153
46	213	20	203

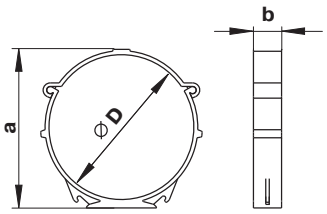

Плоский канал

Применение

- Для приточной или вытяжной вентиляции различных помещений.
- Для формирования системы плоских вентиляционных каналов.

Конструкция

- Изготавливается из ПВХ белого цвета.
- Сечение: 55x110, 60x120, 60x204 мм.
- Длина канала от 350 до 2500 мм.
- Соединяются при помощи соединителей соответствующих сечений.

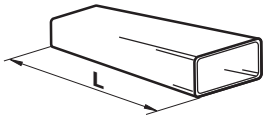

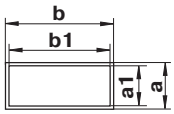

Код	Размеры, мм				
	a	b	a1	b1	L
50035	55	110	52	107	350
70035	60	122	57	119	350
80035	60	204	57	200	350
5005	55	110	52	107	500
7005	60	122	57	119	500
8005	60	204	57	200	500
5010	55	110	52	107	1000
7010	60	122	57	119	1000
8010	60	204	57	200	1000

Код	Размеры, мм				
	a	b	a1	b1	L
5015	55	110	52	107	350
7015	60	122	57	119	350
8015	60	204	57	200	350
5020	55	110	52	107	500
7020	60	122	57	119	500
8020	60	204	57	200	500
5025	55	110	52	107	1000
7025	60	122	57	119	1000
8025	60	204	57	200	1000

Соединитель плоских каналов

Применение

- Для приточной или вытяжной вентиляции различных помещений.
- Для соединения плоских каналов одного сечения.

Конструкция

- Изготавливается из пластика белого цвета.
- Устанавливается в канал и имеет стопорное кольцо для удобства стыковки.
- Присоединительные сечения: 55x110, 60x120, 60x204 мм.

Код	Размеры, мм				
	a	b	a1	b1	c
515	55	110	59	114	66
717	60	122	63	125	70
818	60	204	64	208	91

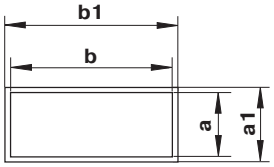

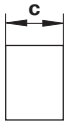

Соединитель с клапаном для плоских каналов

Применение

- Для приточной или вытяжной вентиляции различных помещений.
- Для соединения плоских каналов одного сечения.

Конструкция

- Изготавливается из пластика белого цвета.
- Устанавливается в канал и имеет стопорное кольцо для удобства стыковки.
- Оборудован гравитационным клапаном для предотвращения обратной тяги.
- Присоединительные сечения: 55x110, 60x120, 60x204 мм.

Код	Размеры, мм				
	a	b	a1	b1	c
5151	55	110	59	114	66
7171	60	122	63	125	70
8181	60	204	64	208	91

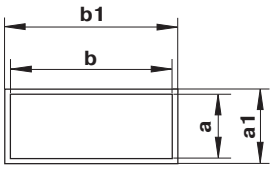

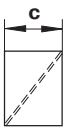

Соединитель плоских гибких каналов

Применение

- Для приточной или вытяжной вентиляции различных помещений.
- Для соединения плоских гибких каналов одного сечения.

Конструкция

- Изготавливается из ПВХ белого цвета.
- Воздуховоды одеваются на соединитель и закрепляются хомутами.
- Присоединительные сечения: 55x110, 60x120, 60x204 мм.

Код	Размеры, мм				
	a	b	a1	b1	c
5153	55	110	52	107	60
7173	60	122	57	119	60
8183	60	204	57	200	60

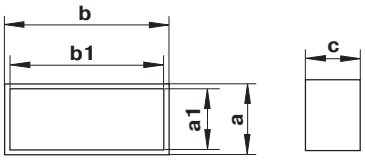

Колено вертикальное 90° для плоских каналов

Применение

- Для приточной или вытяжной вентиляции различных помещений.
- Для соединения плоских каналов одного сечения под углом 90° (вертикально).

Конструкция

- Изготавливается из пластика белого цвета.
- Присоединительные сечения: 55x110, 60x120 и 60x204 мм.

Код	Размеры, мм		
	a	b	c
5252	55*110	89	32
7272	60*120	93	32
8282	60*204	103	42

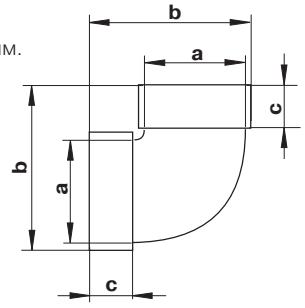

Колено горизонтальное 90° для плоских каналов

Применение

- Для приточной или вытяжной вентиляции различных помещений.
- Для соединения плоских каналов одного сечения под углом 90° (горизонтально).

Конструкция

- Изготавливается из пластика белого цвета.
- Присоединительные сечения: 55x110, 60x120 и 60x204 мм.

Код	Размеры, мм		
	a	b	c
5251	55x110	143	32
7271	60x120	243	32
8281	60x204	237	32

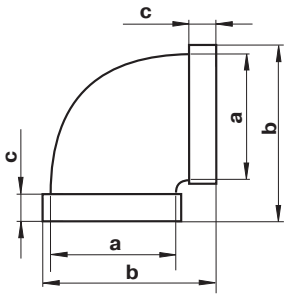

Универсальный угловой соединитель для плоских каналов

Применение

- Для приточной или вытяжной вентиляции различных помещений.
- Для соединения прямоугольных каналов под углом.

Конструкция

- Изготавливается из пластика белого цвета.
- Диапазон поворотного угла от 3° до 48°.
- В зависимости от выбранного угла одна сторона соединителя подрезается (соединение с плоским каналом через соединитель соответсвующего сечения).
- Со стороны фланца напрямую соединяется с плоским каналом соотвествующего сечения.
- Присоединительные сечения: 55x110 и 60x204 мм.

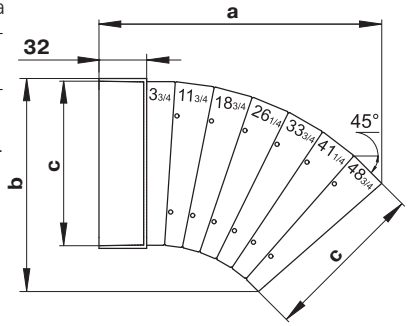

Код	Размеры, мм		
	a	b	c
52510	190	143	55x110
82810	286	247	60x204

Тройник для плоских каналов

Применение

- Для формирования узлов ответвлений приточных или вытяжных вентиляционных систем бытовых, общественных и прочих зданий.
- Для соединения плоских каналов одного сечения и объединения их в сложные системы вентиляции.

Конструкция

- Изготовлен из пластика белого цвета.
- Позволяет соединить три плоских канала одного сечения под углом 90°.
- Присоединительные сечения: 55x110, 60x120 и 60x204 мм.
- С каналами соответсвующего сечения соединяется напрямую.

Код	Размеры, мм		
	a	b	c
535	144	174	55x110
737	155	185	60x120
838	248	288	60x204

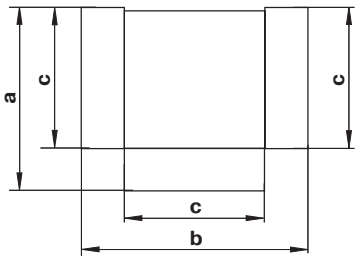

Держатель плоских каналов

Применение

- Для приточной или вытяжной вентиляции различных помещений.
- Для монтажа плоских каналов к стене, потолку и другой плоской поверхности.

Конструкция

- Изготавливается из пластика белого цвета.
- Крепление к плоской поверхности при помощи шурупов.
- Специальная конструкция обеспечивают надёжную фиксацию канала с держателем, а так же возможность быстрого демонтажа.
- Присоединительные сечения: 55x110, 60x120, 60x204 мм.

Код	Размеры, мм		
	a	b	c
56	114	59	74
76	122	64	86
86	209	65	169

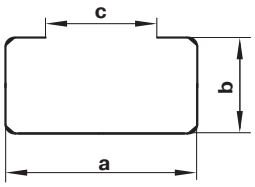

Соединительное колено 90° для плоских и круглых каналов

Применение

- Для приточной или вытяжной вентиляции различных помещений.
- Для соединения плоских и круглых каналов под углом 90⁰ .

Конструкция

- Изготавливается из пластика белого цвета.
- Присоединительные размеры: 55x110-100, 60x120-100, 60x204-100, 60x204-125, 60x204-150 мм.
- Плоские каналы присоединяются напрямую, а круглые через соединитель соответствующего диаметра.

Код	Размеры, мм					
	a	D	D1	b	h	L
521	55x110	100	103	58x113	87	138
721	60x120	100	103	63x125	85	140
821	60x204	100	103	64x208	85	140
822	60x204	122	125	64x208	92	164
823	60x204	147	150	64x208	97	188

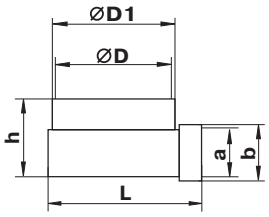

Тройник для плоских и круглых каналов

Применение

- Для формирования узлов ответвлений приточных или вытяжных вентиляционных систем бытовых, общественных и прочих зданий.
- Для соединения плоских и круглых каналов.

Конструкция

- Изготавливается из пластика белого цвета.
- Присоединительные размеры: 55x110-100, 60x120-100, 60x204-100, 60x204-125, 60x204-150 мм.
- Прямое соединение с каналами.

Код	Размеры, мм						
	axb	D	D1	c	d	h	L
531	55x110	100	103	58	113	80	172

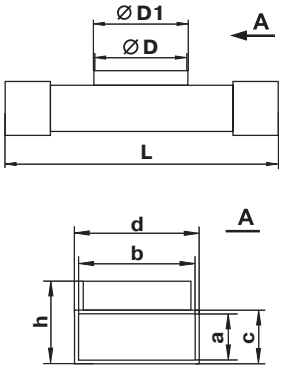

Редуктор для плоских каналов

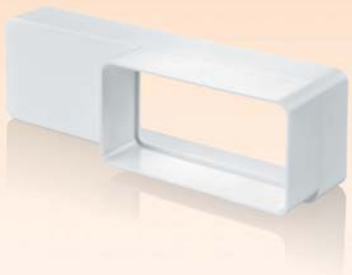

Применение

- Для приточной или вытяжной вентиляции различных помещений.
- Для соединения плоских каналов разных сечений.

Конструкция

- Изготовлен из пластика белого цвета.
- Присоединительные размеры: 55x110-60x204 мм.

Код	Размеры, мм		
	b	a	c
518	55x110	60x204	30

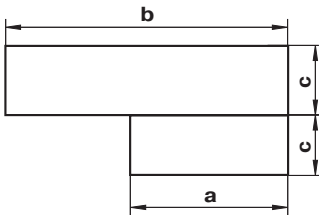

Пластина настенная для плоских каналов

Применение

- Для приточной или вытяжной вентиляции различных помещений.
- Для подсоединения каналов к вентиляционным отверстиям (шахтам)
- Декорирование монтажных отверстий.

Конструкция

- Изготавливается из пластика белого цвета.
- Крепится к стене при помощи шурупов.
- Присоединительные сечения: 55x110, 60x120, 60x204 мм.

Код	Размеры, мм						
	a	b	c	d	e	D	E
55	111	56	2	141	141	154	154
75	123	61	2	141	141	154	154
85	205	61	3	229	141	242	154

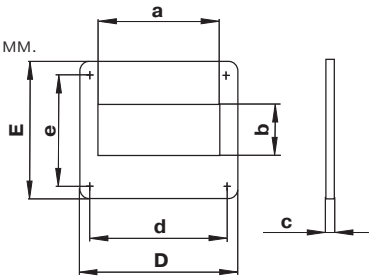

Решетка торцевая

Применение

- Для декоративного оформления выходов приточных или вытяжных вентиляционных систем бытовых, общественных и промышленных зданий.
- Для правильного распределения воздушного потока внутри помещений.
- Для настенного или потолочного монтажа

Конструкция

- Изготавливается из пластика белого цвета.
- Лицевая часть легко снимается для чистки.
- Может быть оборудована антимоскитной сеткой (c).
- Присоединительные размеры: 55x110 и 60x204 мм.

Код	Размеры, мм					
	a	b	c	d	e	f
571	88	137	114	59	73	9
871	86	230	208	64	73	9

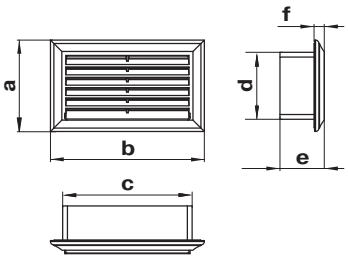

Решетка торцевая с регулировкой живого сечения

Применение

- Для декоративного оформления выходов приточных или вытяжных вентиляционных систем бытовых, общественных и промышленных зданий.
- Для правильного распределения воздушного потока внутри помещений.
- Для настенного или потолочного монтажа

Конструкция

- Изготавливается из пластика белого цвета.
- Оборудована подвижной заслонкой для регулировки расхода воздуха.
- Регулировка живого сечения при помощи флажка.
- Лицевая часть легко снимается для чистки.
- Может быть оборудована антимоскитной сеткой (c).
- Стыкуется с каналами: 55x110 и 60x204 мм.

Код	Размеры, мм					
	a	b	c	d	e	f
572	88	137	114	59	73	9
872	86	230	208	64	42	12

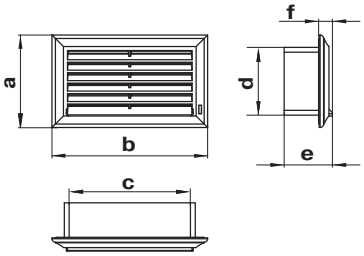

Редуктор для плоских и круглых каналов

Применение

- Для приточной или вытяжной вентиляции различных помещений.
- Для соединения плоских каналов с круглыми.

Конструкция

- Изготовлен из пластика белого цвета.
- Присоединительные размеры: 55x110-100 мм.
- Редуктор соединяется напрямую с плоскими и круглыми каналами.

Код	Размеры, мм			
	cxb	Ø D	f	a
115	58x114	103	62	32

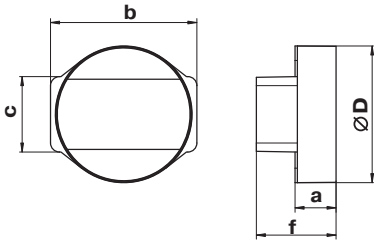

Редуктор для плоских и круглых каналов

Применение

- Для приточной или вытяжной вентиляции различных помещений.
- Для соединения плоских каналов с круглыми.

Конструкция

- Изготовлен из пластика белого цвета.
- Присоединительные размеры: 55x110-100 мм.
- Редуктор соединяется напрямую с плоскими каналами и через соединитель с круглыми каналами.

Код	Размеры, мм			
	cxb	Ø D	f	a
1156	58x114	100	62	32

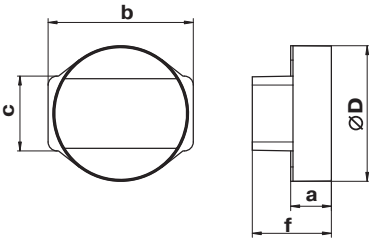

Для заметок

VENTS WORLD VENTILATION LEADER

ВЕНТИЛЯЦИОННЫЕ СИСТЕМЫ

www.ventilation-system.com

системы круглых и плоских ПВХ каналов

Информация, представленная в каталоге, носит информационный характер. ВЕНТС оставляет за собой исключительное право вносить любые изменения в конструкцию, дизайн, спецификацию, менять комплектующие в производимой продукции в любое время без предварительного предупреждения для улучшения качества выпускаемой продукции и дальнейшего развития производства.

08/2011