ОБОРУДОВАНИЕ ДЛЯ АВТОМАТИЗАЦИИ СИСТЕМ ВЕНТИЛЯЦИИ И КОНДИЦИОНИРОВАНИЯ

SHUFU®

WEGER

GRUNER

HygroMatik

AERIAL®

ROYAL CLIMA®

СЕТЕВЫЕ ЭЛЕМЕНТЫ, ВОЗДУХОРАСПРЕДЕЛИТЕЛЬНЫЕ УСТРОЙСТВА И АКСЕССУАРЫ ДЛЯ МОНТАЖА ВЕНТИЛЯЦИОННЫХ СИСТЕМ

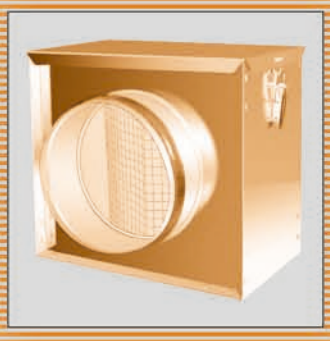

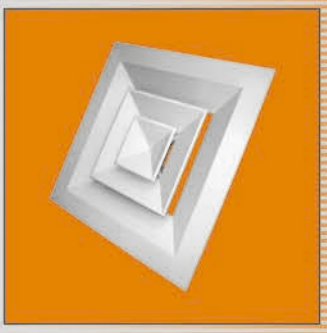

Объединенное представительство производителей климатического оборудования

IRMC

The Incorporated Representative office of Manufacturers of Climatic products

АЭРОБЛОК

Раздел 1 / том 6 / ред. 2007.2

КАТАЛОГИ IRMC

Раздел 1
ОБОРУДОВАНИЕ ДЛЯ СИСТЕМ ВЕНТИЛЯЦИИ

○ Раздел 1 / том 1	Вентиляторы SHUFT
○ Раздел 1 / том 1а	Вентиляторы SHUFT линии SH.E.L.F.
○ Раздел 1 / том 2	Моноблочные компактные приточные вентиляционные установки SHUFT
○ Раздел 1 / том 3	Моноблочные приточно-вытяжные вентиляционные установки с пластинчатыми рекуператорами или роторными регенераторами SHUFT
○ Раздел 1 / том 4	Каркасно-панельные вентиляционные установки и центральные кондиционеры WEGER
○ Раздел 1 / том 5	Канальные нагреватели SHUFT
● Раздел 1 / том 6	**Сетевые элементы, воздухораспределительные устройства и аксессуары для монтажа вентиляционных систем**
○ Раздел 1 / том 7	Воздухораспределительные устройства / Решетки
○ Раздел 1 / том 8	Оборудование для систем противопожарной вентиляции

Раздел 2
ОБОРУДОВАНИЕ ДЛЯ АВТОМАТИЗАЦИИ СИСТЕМ ВЕНТИЛЯЦИИ И КОНДИЦИОНИРОВАНИЯ

○ Раздел 2 / том 1	Элементы для систем автоматики SHUFT и GRUNER
○ Раздел 2 / том 2	Электроприводы GRUNER
○ Раздел 2 / том 3	Модули управления для систем вентиляции и кондиционирования АЭРОБЛОК-КОНТРОЛЬ

Раздел 3
ОБОРУДОВАНИЕ ДЛЯ КОНТРОЛЯ УРОВНЯ ВЛАЖНОСТИ

○ Раздел 3 / том 1	Увлажнители HYGROMATIK
○ Раздел 3 / том 2	Осушители AERIAL

Раздел 4
ОБОРУДОВАНИЕ ДЛЯ СИСТЕМ ХОЛОДОСНАБЖЕНИЯ И ЦЕНТРАЛЬНОГО КОНДИЦИОНИРОВАНИЯ

○ Раздел 4 / том 1	Фанкойлы ROYALCLIMA
○ Раздел 4 / том 2	Холодильные машины и градирни INDUSTECH

1. Шумоглушители SCr для круглых воздуховодов 5

2. Шумоглушители SRr для прямоугольных воздуховодов 6

3. Шумоглушители SRSr для прямоугольных воздуховодов 7

4. Фильтры FBCr для круглых воздуховодов 8

5. Фильтры карманные FBRr для прямоугольных воздуховодов 9

6. Воздушные клапаны DCA для круглых воздуховодов,
подготовленные для установки электропривода 11

7. Воздушные клапаны для прямоугольных воздуховодов DR 12

8. Воздушные клапаны DCr

для круглых воздуховодов с ручной регулировкой 13

9. Воздушные клапаны DRr-H

для прямоугольных воздуховодов с ручной регулировкой 13

10. Обратные клапаны RSK 14

11. Быстроразъемные хомуты FCC 15

12. Гибкие вставки FKr для прямоугольных воздуховодов 15

13. Защитные решетки PG для круглых воздуховодов 16

14. Алюминиевые наружные решетки для круглых каналов PGC 16

15. Пластиковые инерционные решетки WSK 17

16. Пластиковые инерционные решетки GOLS 18

17. Приточные стальные диффузоры DVS-P 19

18. Вытяжные стальные диффузоры DVS 21

19. Вытяжные стальные диффузоры DVS 22

20. Алюминиевые вентиляционные решетки однорядные
с горизонтальными регулируемыми жалюзи 1WA 23

21. Алюминиевые вентиляционные решетки двухрядные
с горизонтальными и вертикальными регулируемыми жалюзи 2WA 24

22. Алюминиевые потолочные решетки 4CA 25

23. Инерционные алюминиевые решетки GA 26

24. Алюминиевые решетки для наружной установки SA 27

25. Аксессуары для монтажа и изготовления вентиляционных изделий 28

Шумоглушители предназначены для снижения шума от вентилятора в канале воздуховода, как на притоке, так и на вытяжке при непосредственной установке в канал систем вентиляции и кондиционирования.
Перемещаемый воздух не должен содержать твердых, клеящихся или агрессивных примесей.
Шумоглушители изготавливаются из оцинкованной стали с шумопоглощающим материалом из минерального волокна.
Падение давления на шумоглушителе вычисляется как для участка воздуховода того же размера.

Технические характеристики круглых шумоглушителей

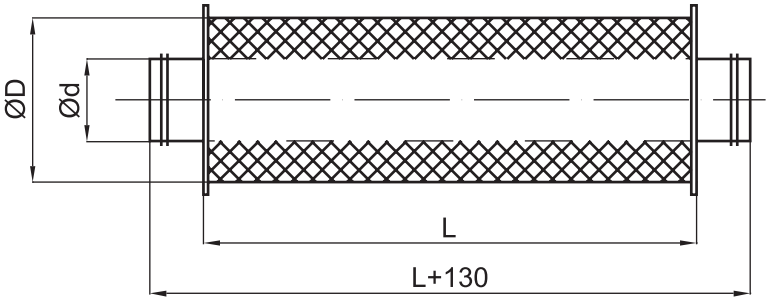

Тип шумоглушителя	Размеры, мм			Вес, кг	Шумопоглощение (дБ)/ октавные полосы (частоты, Гц)							
	∅ d	∅ D	L		63	125	250	500	1000	2000	4000	8000
SCr 100/600	100	200	600	4	4	6	15	20	30	32	30	16
SCr 100/950	100	200	950	6	6	8	15	24	32	35	30	21
SCr 125/600	125	224	600	5	4	6	12	16	25	32	24	17
SCr 125/950	125	224	950	8	5	9	17	29	35	38	34	20
SCr 160/600	160	280	600	7	3	5	11	15	23	31	23	16
SCr 160/950	160	280	950	9	4	7	16	22	33	36	32	19
SCr 200/600	200	315	600	8	3	4	8	14	20	28	18	15
SCr 200/950	200	315	950	1	3	6	12	18	28	33	21	18
SCr 250/600	250	355	600	10	1	2	7	13	19	22	13	11
SCr 250/950	250	355	950	13	2	3	9	15	26	27	16	13
SCr 315/600	315	500	600	13	-	1	3	11	14	19	8	7
SCr 315/950	315	500	950	19	1	2	7	14	23	21	12	9
SCr 400/600	400	600	600	17	-1	1	4	9	12	`7	6	5
SCr 400/950	400	600	950	-23	-	-2	5	-11	15	19	10	7

Расшифровка обозначения шумоглушителя:

SCr 125 / 950

- 950 — Длина шумоглушителя
- 125 — Диаметр воздушного канала (мм)
- SCr — Шумоглушитель для прямоугольных каналов

SRr Шумоглушители для прямоугольных воздуховодов

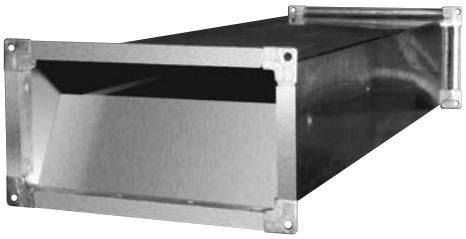

Шумоглушители предназначены для снижения шума от вентилятора в канале воздуховода, как на притоке, так и на вытяжке при непосредственной установке в канал систем вентиляции и кондиционирования.
Перемещаемый воздух не должен содержать твердых, клеящихся или агрессивных примесей. Максимальная рабочая температура воздуха составляет 60°С, максимальная допустимая скорость 10 м/с.
Шумоглушители изготавливаются из оцинкованной стали с поглощающим материалом из минерального волокна.
Для достижения максимальной эффективности шумоглушения рекомендуется предусмотреть перед шумоглушителем прямой участок длинной не менее 1,5 м.

Технические характеристики прямоугольных шумоглушителей

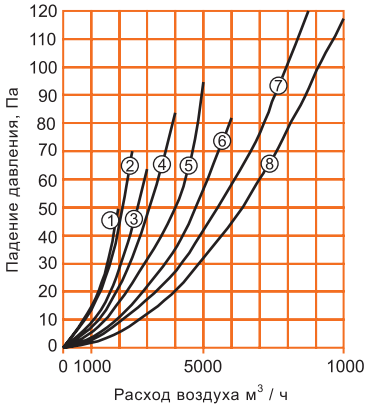

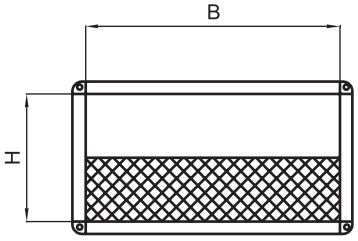

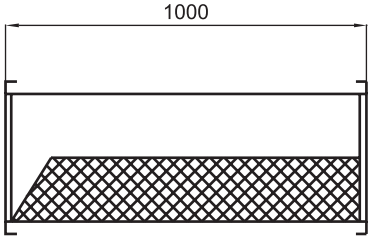

№ п/п	Тип шумоглушителя	Размеры, мм		Вес, кг	Шумопоглощение (дБ)/ октавные полосы (частоты, Гц)						
		B	H		125	250	500	1000	2000	4000	8000
1	SRr 300x150/1000	300	150	10	7	15	18	25	25	19	19
2	SRr 400x200/1000	400	200	13	5	9	15	23	16	12	10
3	SRr 500x250/1000	500	250	17	10	15	25	25	20	15	12
4	SRr 500x300/1000	500	300	19	8	15	20	31	17	14	11
5	SRr 600x300/1000	600	300	21	8	15	20	31	17	14	11
6	SRr 600x350/1000	600	350	23	7	13	17	18	13	10	8
7	SRr 700x400/1000	700	400	27	7	11	14	14	10	8	6
8	SRr 800x500/1000	800	500	34	6	8	10	11	8	6	3
8	SRr 1000x500/1000	1000	500	41	6	8	10	11	8	6	3

Расшифровка обозначения шумоглушителя:

SRr 700x400 / 1000

- 1000 — Длина шумоглушителя
- 700x400 — Размер воздушного канала (мм)
- SRr — Шумоглушитель для прямоугольных каналов

Шумоглушители предназначены для снижения шума от вентилятора в канале воздуховода, как на притоке, так и на вытяжке при непосредственной установке в канал систем вентиляции и кондиционирования.
Перемещаемый воздух не должен содержать твердых, клеящихся или агрессивных примесей. Максимальная рабочая температура воздуха составляет 60°С, максимальная допустимая скорость 10 м/с.
Шумоглушители изготавливаются из оцинкованной стали с поглощающим материалом из минерального волокна.
Для достижения максимальной эффективности шумоглушения рекомендуется предусмотреть перед шумоглушителем прямой участок длинной не менее 1,5 м.

Технические характеристики прямоугольных шумоглушителей

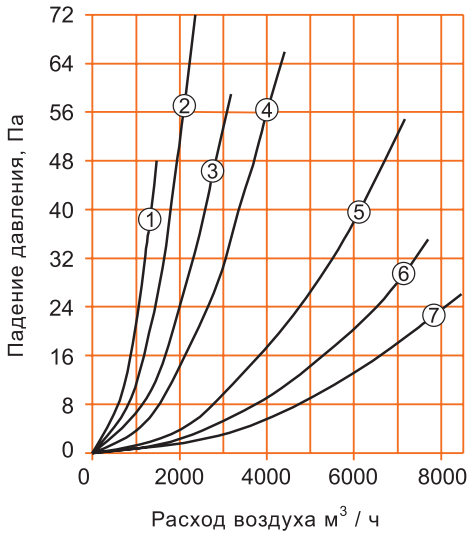

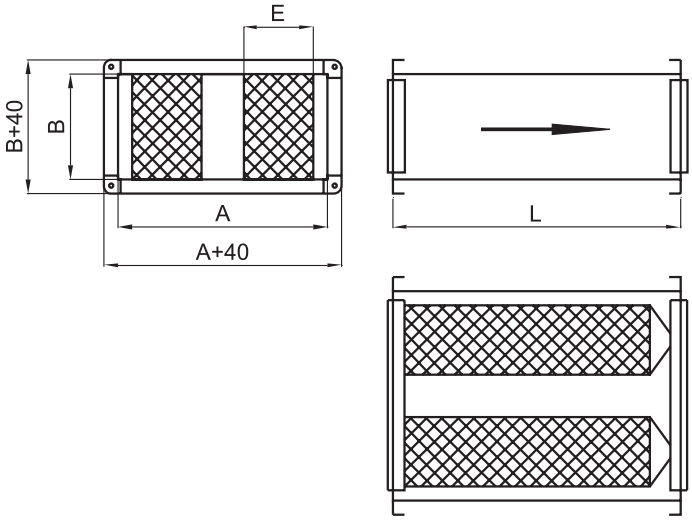

№ п/п	Тип шумоглушителя	Размеры, мм				Вес, кг								
		A	B	L	E		63	125	250	500	1000	2000	4000	8000
1	SRSr 300x150/1000	30	15	100	10	12	3	6	11	22	27	30	26	21
2	SRSr 400x200/1000	40	20	100	10	13	3	6	11	22	27	30	26	21
3	SRSr 500x250/1000	50	25	100	10	17	3	6	9	18	23	23	21	16
3	SRSr 500x300/1000	50	30	100	10	17	3	6	9	18	23	23	21	16
4	SRSr 600x300/1000	60	30	100	10	20	3	6	11	22	27	30	26	21
4	SRSr 600x350/1000	60	35	100	10	20	3	6	1	22	27	30	26	21
5	SRSr 700x400/1000	70	40	100	10	26	3	6	10	20	25	28	24	18
6	SRSr 800x500/1000	80	50	100	10	36	3	6	11	22	27	30	26	21
7	SRSr 1000x500/1000	100	50	100	10	57	3	6	11	22	27	30	26	21

Расшифровка обозначения шумоглушителя:

SRSr 700x400 / 1000

- 1000 — Длина шумоглушителя
- 700x400 — Размер воздушного канала (мм)
- SRSr — Шумоглушитель для прямоугольных каналов

FBCr Фильтры для круглых воздуховодов

Воздушные фильтры предназначены для очистки от пыли наружного и рециркуляционного воздуха в системах приточной и вытяжной вентиляции. Фильтруемый воздух не должен содержать агрессивных газов и паров. Корпус фильтра выполнен из оцинкованной стали. В качестве фильтрующих вставок используется синтетический материал с классом очистки G3(EU3). Корпус фильтра снабжен круглыми патрубками с резиновыми уплотнителями для подсоединения к другим элементам системы.
Фильтры FBCr могут устанавливаться вертикально или горизонтально.
Примечание: По запросу могут быть изготовлены фильтры для круглых каналов карманного типа, любого класса очистки.

Размеры фильтров

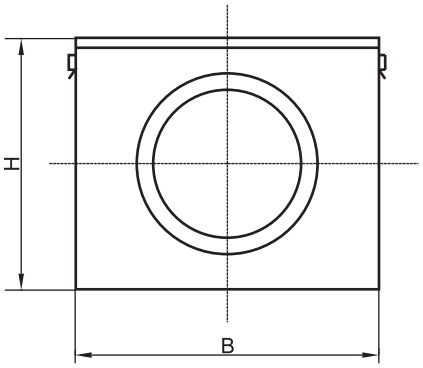

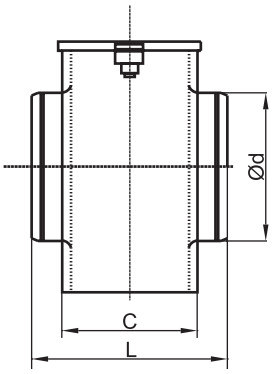

Тип фильтра	Размеры , мм				
	Ød	B	H	C	L
FBCr 100	100	205	170	120	250
FBCr 125	125	215	205	140	270
FBCr 160	160	265	235	155	285
FBCr 200	200	315	275	180	310
FBCr 250	250	365	325	230	360
FBCr 315	315	425	390	330	460
FBCr 400	400	515	495	455	585

Технические характеристики фильтров

Диаграмма падения давлений на фильтрах FBCr G3(EU3)

(данные приведены для чистых фильтров)

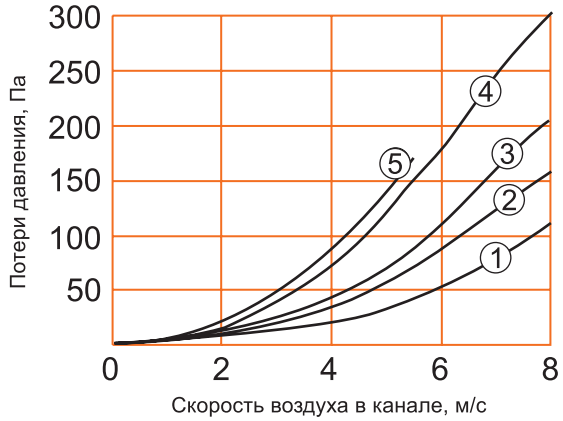

1. FBCr 100
2. FBCr 125
3. FBCr 160
4. FBCr 200
5. FBCr 250

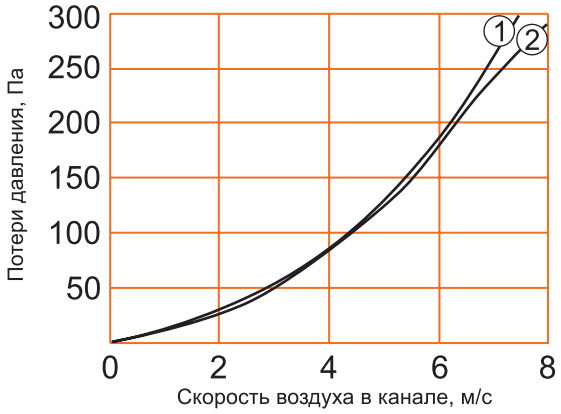

1. FBCr 315
2. FBCr 400

Расшифровка обозначения фильтра:

FCRr 100

- 100 — Диаметр воздушного канала (мм)
- FCRr — Фильтр-бокс с фильтром для круглых каналов

Воздушные фильтры предназначены для очистки от пыли наружного и рециркуляционного воздуха в системах приточной вентиляции и кондиционирования.
Фильтруемый воздух не должен содержать агрессивных газов и паров. Допустимая температура перемещаемого воздуха от –40 до +70 °С.
Корпус фильтр-бокса FBRr выполнен из оцинкованной стали. Фильтрующие вставки FRr к карманным фильтрам FBRr изготавливаются из нетканого материала с классом очистки G3(EU3) и F5(EU5).
Для простоты обслуживания фильтрующие вставки устанавливаются в направляющих. Наличие фланцев с обеих сторон фильтра обеспечивает простоту монтажа. Фильтры FBRr могут устанавливаться вертикально или горизонтально.
Примечание: По запросу могут быть изготовлены фильтры любого класса очистки.

Классификация фильтров

Применение	Класс очистки	Степень очистки
Фильтр, применяемый при высокой концентрации пыли с грубой очисткой от нее. Кондиционирование воздуха, приточная и вытяжная вентиляция с невысокими требованиями к чистоте воздуха в помещении.	Грубая очистка G3(EU3)	80-90%
Сепарирование тонкой пыли в вентиляционном оборудовании, применяемом в помещениях с высокими требованиями к чистоте воздуха.	Тонкая очистка F5(EU3)	40-60%

Размеры фильтров

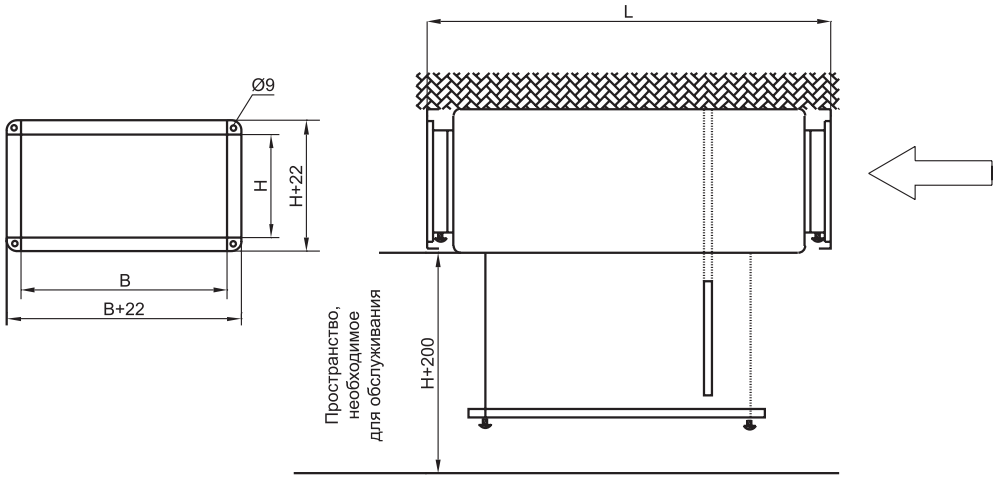

Тип фильтра	Размеры, мм		
	B	H	L
FBRr 300x150	300	150	440
FBRr 400x200	400	200	520
FBRr 500x250	500	250	520
FBRr 500x300	500	300	520
FBRr 600x300	600	300	520
FBRr 600x350	600	350	520
FBRr 700x400	700	400	550
FBRr 800x500	800	500	625
FBRr 1000x500	1000	500	625

Технические характеристики карманных фильтров (данные приведены для чистых фильтров)

Диаграмма падения давлений на карманных фильтрах FBRr G3 (EU3)

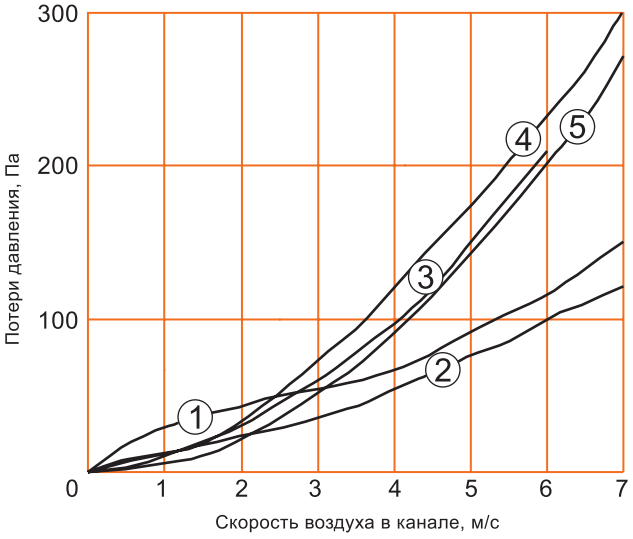

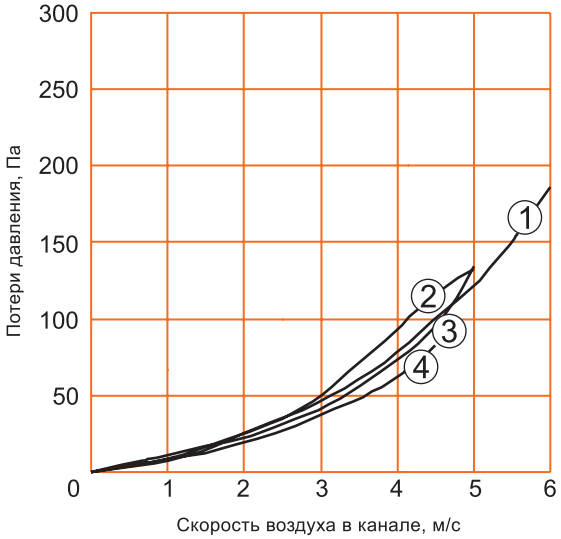

1. FBRr 300x150
2. FBRr 400x200
3. FBRr 500x250
4. FBRr 500x300
5. FBRr 600x300

1. FBRr 600x350
2. FBRr 700x400
3. FBRr 800x500
4. FBRr 1000x500

Диаграмма падения давлений на карманных фильтрах FBRr F5 (EU5)

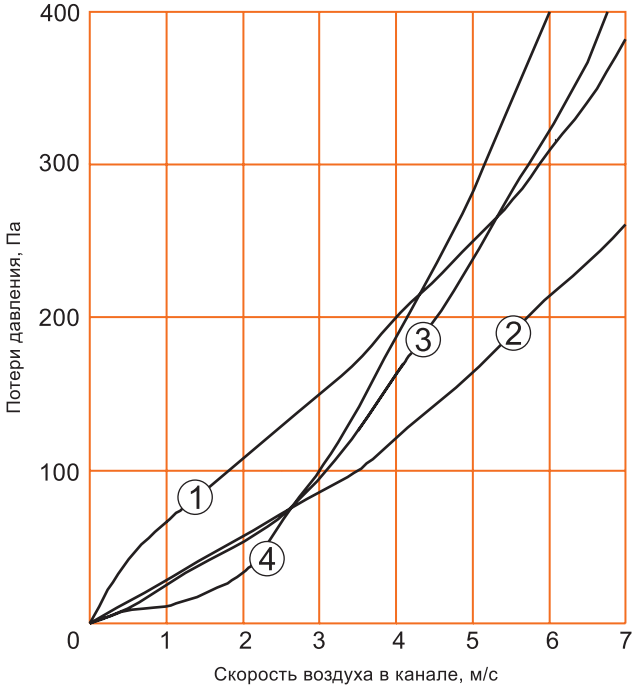

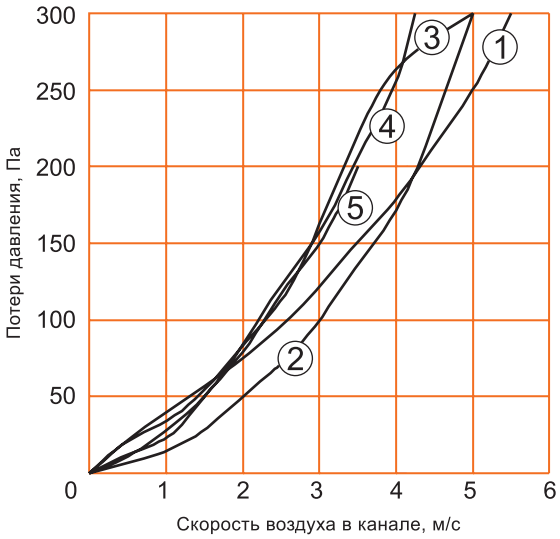

1. FBRr 300x150
2. FBRr 400x200
3. FBRr 500x250
4. FBRr 500x300

1. FBRr 600x300
2. FBRr 600x350
3. FBRr 700x400
4. FBRr 800x500
5. FBRr 1000x500

Расшифровка обозначения фильтра

FBRr 400x200

- FBRr — Фильтр-бокс для прямоугольных каналов
- 400x200 — Размер воздушного канала (мм)

FRr 400x200 EU3

- FRr — Фильтрующая вставка для фильтр-бокса FBRr
- 400x200 — Размер воздушного канала (мм)
- EU3 — Класс очистки по ГОСТ 51251-99 EN 779

Воздушные клапаны для круглых воздуховодов, подготовленные для установки электропривода.
Предназначены для настройки расхода воздуха в канале, для регулирования и наладки систем вентиляции, для перекрытия воздушных каналов во время остановки работы системы вентиляции.
Корпус и заслонка клапана изготовлены из оцинкованной стали.
Клапан может устанавливаться в любом положении. Лопасть клапана имеет уплотнитель для предотвращения утечек.

Размеры клапанов

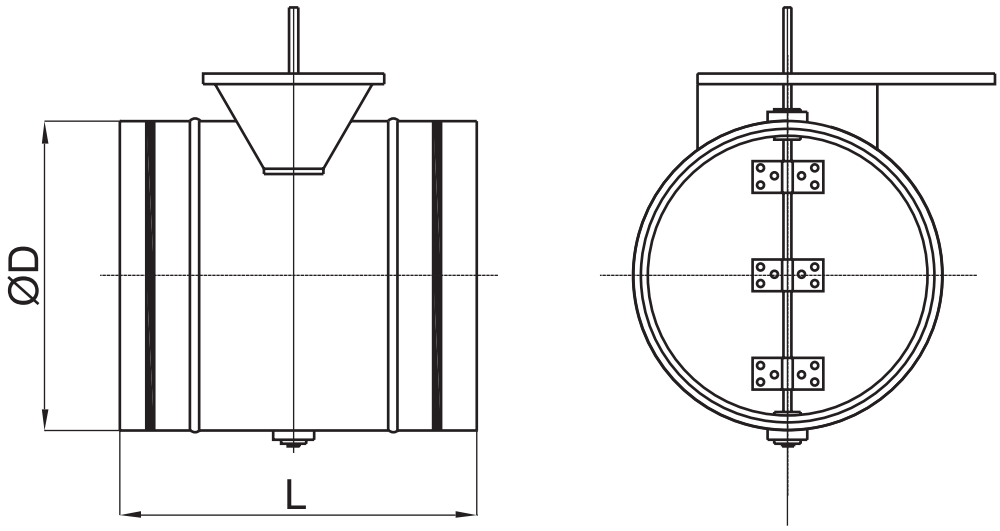

Тип клапана	∅D, мм	L, мм	Момент вращения, Нм
DCA 100	100	100	1
DCA 125	125	100	1
DCA 160	160	100	1
DCA 200	200	100	3
DCA 250	250	100	3
DCA 315	315	140	3
DCA 400	400	140	5
DCA 450	450	140	5
DCA 500	500	140	5
DCA 630	630	140	7

Расшифровка обозначения воздушного клапана:

DCA **200**

Диаметр воздушного канала (мм)

Воздушный клапан

DR Воздушные клапаны для прямоугольных воздуховодов

Воздушные клапаны применяются в системах кондиционирования воздуха и вентиляции промышленных и общественных зданий при температуре окружающей среды от -40 до +70 °С.
Воздушные клапаны DR подготовлены для установки электропривода Gruner.
Клапаны устанавливаются в прямоугольный канал воздуховода.
Клапаны DR могут использоваться как в качестве регулирующих клапанов, так и отсечных.
Клапаны изготавливаются из алюминиевого профиля. Герметичность заслонки достигается за счет резинового уплотнителя, который установлен на каждой поворотной пластине.

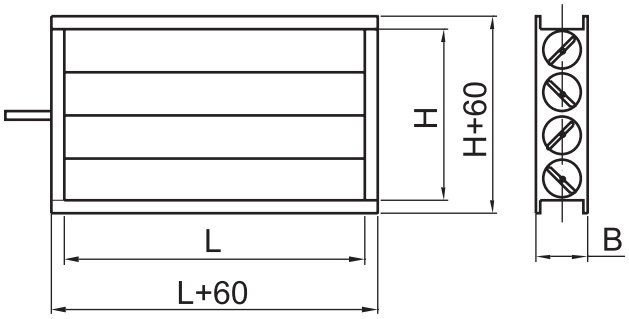

Размеры воздушных клапанов

Тип клапана	L, мм	H, мм	B, мм	Крутящий момент, Нм	Вес, кг
DR 300x150	300	161	120	2	4
DR 400x200	400	211	120	2	4
DR 500x250	500	261	120	2	5
DR 500x300	500	311	120	5	6
DR 600x300	600	311	120	5	7
DR 600x350	600	361	120	5	7
DR 700x400	700	411	120	7	8
DR 800x500	800	511	120	7	10
DR 1000x500	1000	511	120	10	12

График сопротивления заслонок в полностью открытом положении

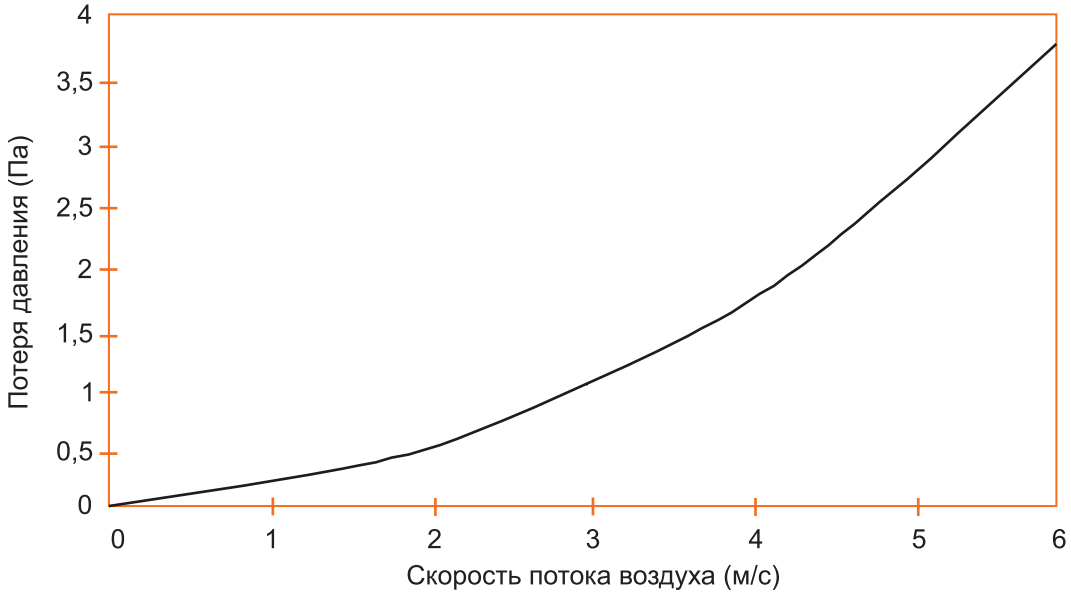

Расшифровка обозначения воздушного клапана:

DR 500x300

- 500x300 — Размер воздушного канала (мм)
- DR — Воздушный клапан

Воздушные клапаны для круглых воздуховодов с ручной регулировкой (Аэроблок) DCr

Воздушные клапаны DCr предназначены для регулирования потока воздуха или перекрывания воздушных каналов.
Корпус и заслонка клапанов изготавливаются из стального оцинкованного листа.
Управление воздушных клапанов DCr осуществляется с помощью ручного привода. Для регулирования положения заслонки вручную клапан комплектуется ручкой с возможностью фиксирования ее в необходимом положении.

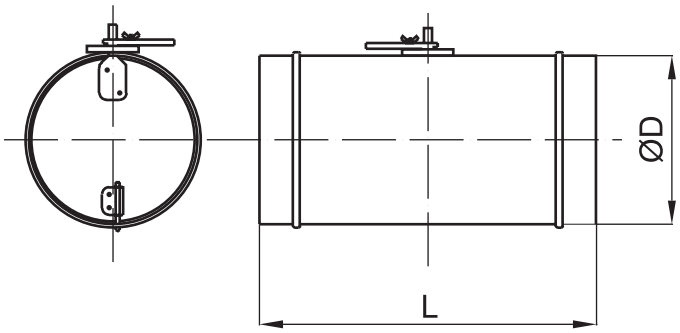

Тип клапана	ØD, мм	L, мм
DCr 100	100	200
DCr 125	125	200
DCr 160	160	200
DCr 200	200	200
DCr 250	250	250
DCr 315	315	315

Расшифровка обозначения воздушного клапана:

DCr 125

125 — Диаметр воздушного канала (мм)

DCr — Воздушный клапан с ручной регулировкой

Воздушные клапаны для прямоугольных воздуховодов с ручной регулировкой (Аэроблок) DRr-H

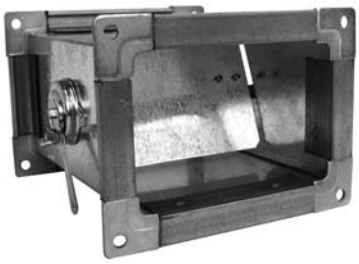

Воздушные клапаны применяются в системах кондиционирования воздуха и вентиляции промышленных и общественных зданий при температуре окружающей среды от -40 до +70 °С. Клапаны устанавливаются в прямоугольный канал воздуховода. Клапаны DR могут использоваться как в качестве регулирующих клапанов так и отсечных. Клапаны изготавливаются из алюминиевого профиля. Герметичность заслонки достигается за счет резинового уплотнителя, который установлен на каждой поворотной пластине.

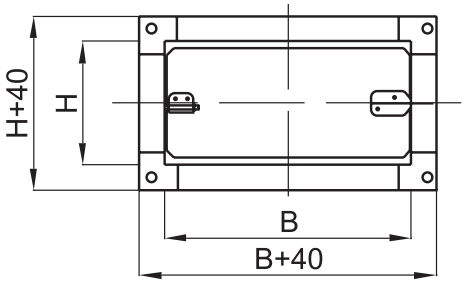

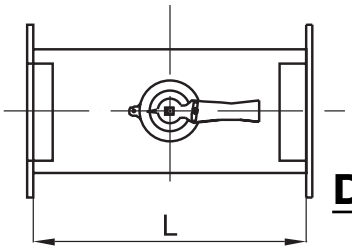

Тип клапана	B, мм	H, мм	L, мм
DRr-H 100x100	100	100	200
DRr-H 200x100	200	100	200
DRr-H 300x100	300	100	200
DRr-H 300x150	300	150	250
DRr-H 400x100	400	100	200
DRr-H 400x200	400	200	300
DRr-H 450x100	450	100	200
DRr-H 500x100	500	100	200
DRr-H 500x250	500	250	350
DRr-H 500x300	500	300	400

Расшифровка обозначения воздушного клапана:

DRr-H 200x100

200x100 — Размер воздушного канала (мм)

DRr-H — Воздушный клапан с ручной регулировкой

RSK Обратный клапан

Обратный клапан с подпружиненными лопастями предназначен для автоматического перекрывания круглых воздуховодов при отключении систем вентиляции.
Корпус клапана выполнен из оцинкованной стали, лопасти из листового алюминия.
Крепление клапана к другим элементам системы вентиляции производится при помощи ниппельного соединения.
Клапан может быть установлен в вертикальном положении.

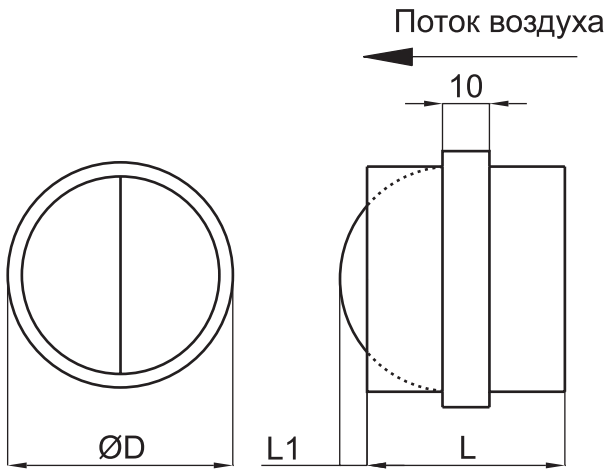

Размеры обратных клапанов

Тип клапана	∅D,мм	L, мм	L1, мм	Вес, кг
RSK 100	100	88	26	0,13
RSK 125	125	88	19	0,17
RSK 160	160	88	36	0,24
RSK 200	200	88	56	0,29
RSK 250	250	128	61	0,68
RSK 315	315	128	94	0,81
RSK 400	400	198	94	1,68

Технические характеристики обратных клапанов

Диаграмма падения давления на обратных клапанах

1. RSK 100
2. RSK 125
3. RSK 160
4. RSK 200
5. RSK 250
6. RSK 315
7. RSK 400

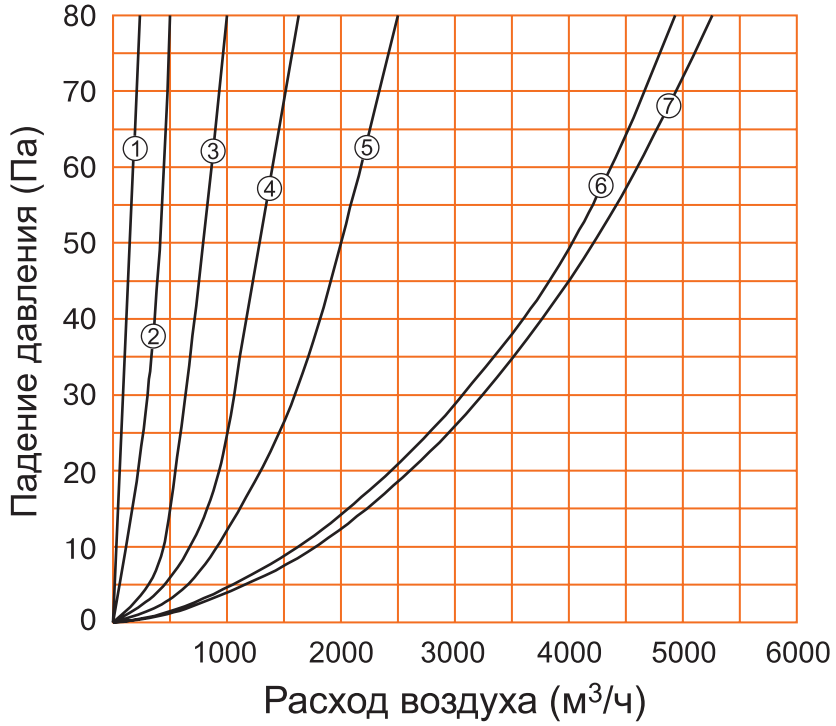

Расшифровка обозначения обратного клапана:

RSK **200**

Размер воздушного канала (мм)

Обратный клапан

Быстроразъемные хомуты FCC

Быстроразъемные хомуты предназначены для быстрого и надежного монтажа и соединения различных элементов вентиляционной системы круглого сечения.
Хомуты FCC изготавливаются из полосы оцинкованной стали, на которую наклеивается резина толщенной 10 мм, для улучшения герметизации соединений и снижения вибрации.

Размеры хомутов

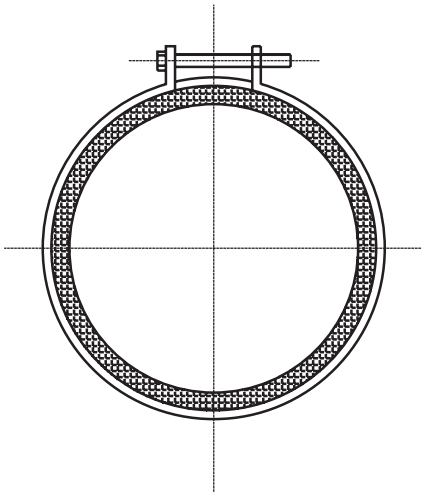

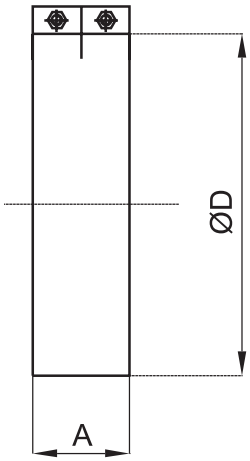

Тип хомута	∅D, мм	A, мм
FCC 100	100	60
FCC 125	125	60
FCC 160	160	60
FCC 200	200	60
FCC 250	250	60
FCC 315	315	60
FCC 400	400	60
FCC 450	450	60
FCC 500	500	60
FCC 630	630	60

Расшифровка обозначения быстроразьемных хомутов: **FCC** **630**

- 630 — Размер воздушного канала (мм)
- FCC — Быстроразьемный хомут

Гибкие вставки FKr

Гибкие вставки для прямоугольных воздуховодов предназначены для соединения различных элементов вентиляционных систем прямоугольного сечения соответствующего типоразмера. Выполняют функцию виброгашения для пресечения распространения вибрации отдельных элементов на всю вентиляционную систему.
Корпус вставки выполнен из оцинкованной стали в середине закреплена лента ПВХ обеспечивающая герметичность канала.

Размеры гибких вставок

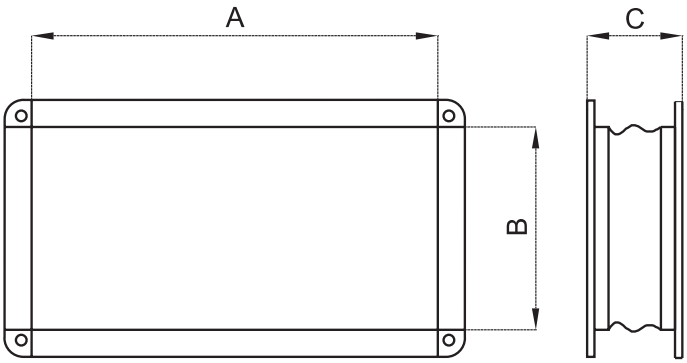

Тип вставки	A, мм	B, мм	C, мм
FKr 300x150	300	150	130
FKr 400x200	400	200	130
FKr 500x250	500	250	130
FKr 500x300	500	300	130
FKr 600x300	600	300	130
FKr 600x350	600	350	130
FKr 700x400	700	400	130
FKr 800x500	800	500	130
FKr 1000x500	1000	500	130

Расшифровка обозначения гибких вставок: **FKr** **300x150**

- 300x150 — Размер воздушного канала (мм)
- FKr — Гибкая вставка

PG Защитные решетки для круглых воздуховодов

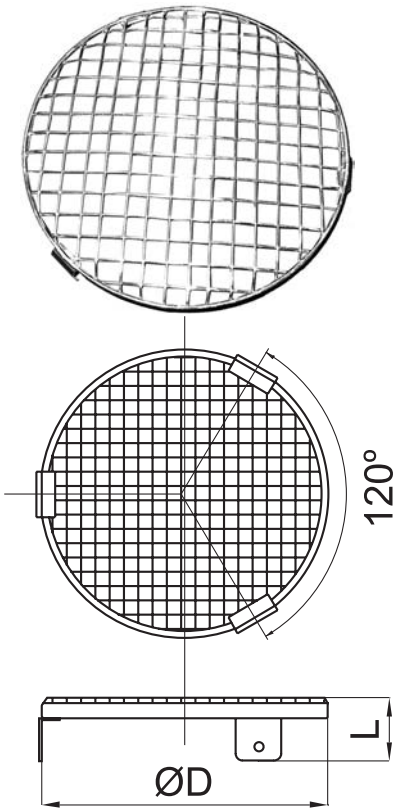

Защитные решетки применяются для защиты круглых канальных вентиляторов и систем вентиляции от попадания посторонних предметов. Решетки изготавливаются из оцинкованной стали. Крепятся при помощи саморезов.

Тип хомута	∅D, мм	L, мм
PG 100	100	20
PG 125	125	20
PG 160	160	20
PG 200	200	20
PG 250	250	20
PG 315	315	20
PG 400	400	20
PG 500	500	20
PG 630	630	20

Расшифровка обозначения щащитных решеток:

PG **500**

Размер воздушного канала (мм)

Защитная решетка

PGC Алюминиевые наружные решетки для круглых каналов

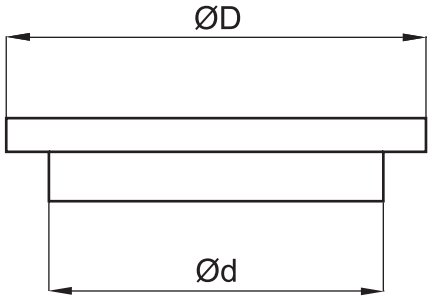

Алюминиевые наружные решетки для круглых каналов предназначены для перекрытия входных внешних отверстий соответствующего диаметра. Препятствуют попаданию в воздуховоды воды, а также, за счет установленной сетки, различных предметов.

Тип решетки	∅d, мм	∅D, мм
PGC 100	100	125
PGC 125	125	150
PGC 160	160	185
PGC 200	200	225
PGC 250	250	275
PGC 315	315	350

d - диаметр соединительного патрубка
D - наружный диаметр решетки

Расшифровка обозначения наружных решеток:

PGC **500**

Размер воздушного канала (мм)

Наружная решетка

Пластиковые инерционные решетки предназначены для вертикальной установки на наружных стенах в вытяжных системах вентиляции. Решетки изготовляются из высококачественного экологически безопасного пластика. Рабочая температура от -30 до +70 °С. Устойчивы к воздействию ультрофиолетовых лучей.

Размеры инерционных решеток

WSK 10

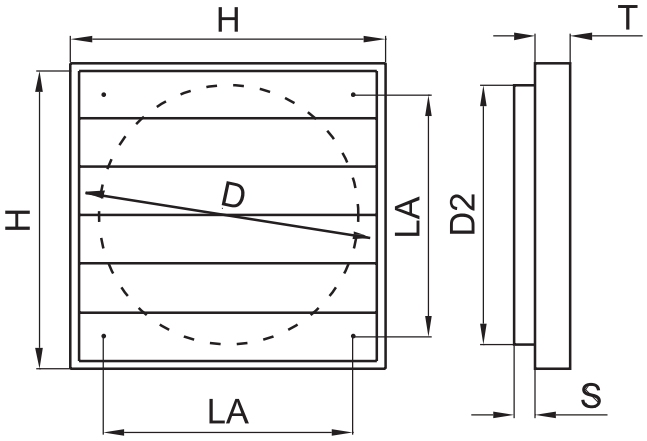

WSK 12 - 50

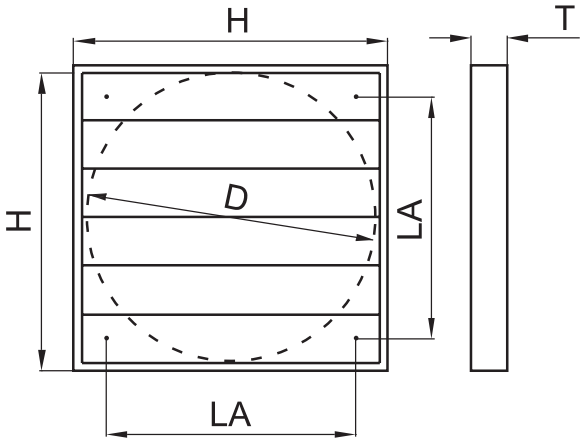

Тип решетки	∅D, мм	H, мм	LA, мм	T, мм	∅D2, мм	S, мм
WSK 10	93	123	90	12	98	13
WSK 12	130	160	110	15	98	13
WSK 15	160	194	140	22	98	13
WSK 20	210	244	182	22	98	13
WSK 25	260	294	232	26	98	13
WSK 30	310	347	276	26	98	13
WSK 35	360	397	310	26	98	13
WSK 40	420	459	364	26	98	13
WSK 45	460	501	395	31	98	13
WSK 50	510	549	445	31	98	13

Расшифровка обозначения пластиковых инерционных решеток:

WSK 25

- 25 — Размер воздушного канала (см)
- WSK — Пластиковая инерционнальная решетка

GOLS Пластиковые инерционные решетки

Пластиковые инерционные решетки предназначены для вертикальной установки на наружных стенах в вытяжных системах вентиляции. Решетки изготовляются из высококачественного экологически безопасного пластика. Рабочая температура от -30 до +70 °С. Устойчивы к воздействию ультрофиолетовых лучей.

Размеры инерционных решеток

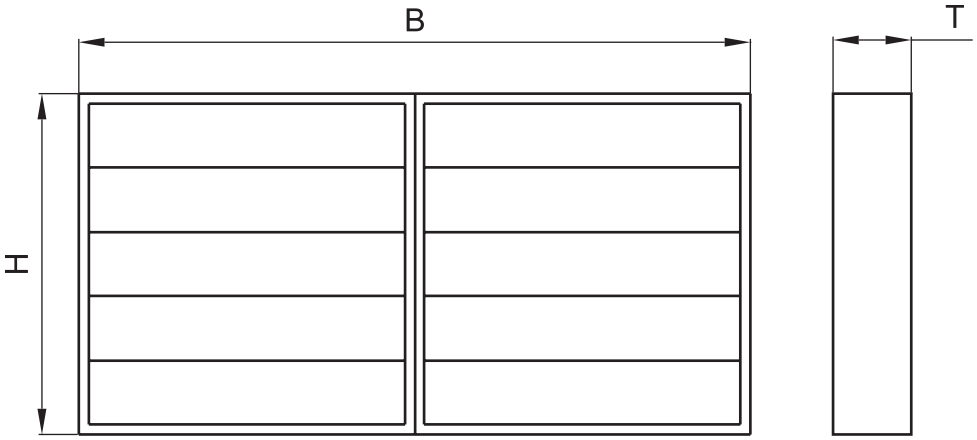

Тип решетки	B, мм	H, мм	T, мм
GOLS 300x150	380	230	40
GOLS 400x200	480	280	40
GOLS 500x250	580	330	40
GOLS 500x300	580	380	40
GOLS 600x300	680	380	40
GOLS 600x350	680	430	40
GOLS 700x400	780	480	40
GOLS 800x500	880	580	40
GOLS 1000x500	1080	580	40

Расшифровка обозначения пластиковых инерционных решеток:

GOLS 500x250

- 500x250 — Размер воздушного канала (см)
- GOLS — Пластиковая инерционная решетка

Приточные диффузоры DVS-P применяются для систем вентиляции и кондиционирования. Они представляют из себя воздухораспределительные устройства с регулируемым расходом воздуха, который осуществляется с помощью вращения центрального диска. Диффузоры выполнены из листовой стали и окрашены в белый цвет (RAL 9010). Преимуществом данных диффузоров является простота монтажа, который осуществляется при помощи присоединительной муфты, и низкий уровень распространяемого шума.

Размеры приточных диффузоров

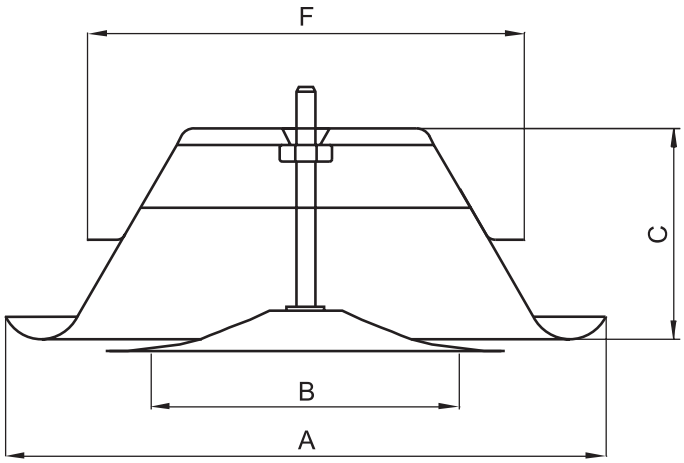

Крепежная муфта

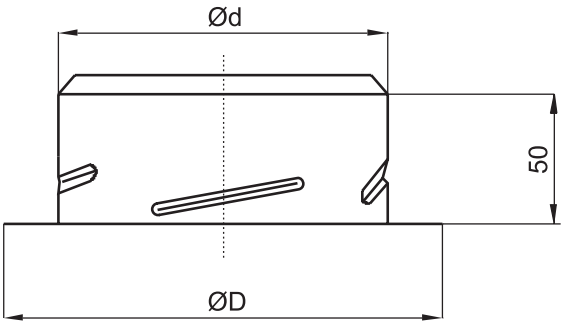

Тип диффузора	ØA, мм	ØB, мм	C, мм	F, мм	Ød, мм	ØD, мм
DVS-P 100	136	92	44	96	98,5	129
DVS-P 125	164	111	55	122	124	154
DVS-P 160	209	145	60,4	157	159	189
DVS-P 200	248,5	192	62	198	199	229

Расшифровка обозначения диффузора:

DVS-P 160

- 160 — Диаметр воздушного канала (мм)
- DVS-P — Приточный диффузор

Графики падения давления на приточных диффузорах

DVS-P 100

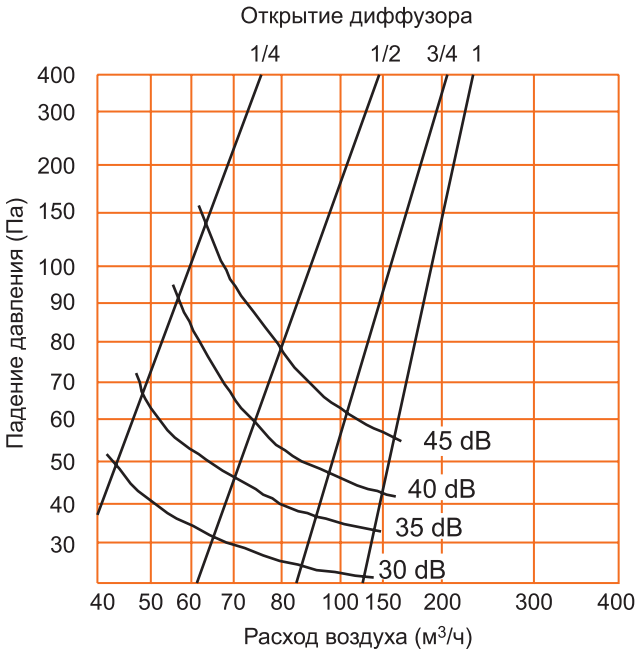

DVS-P 125

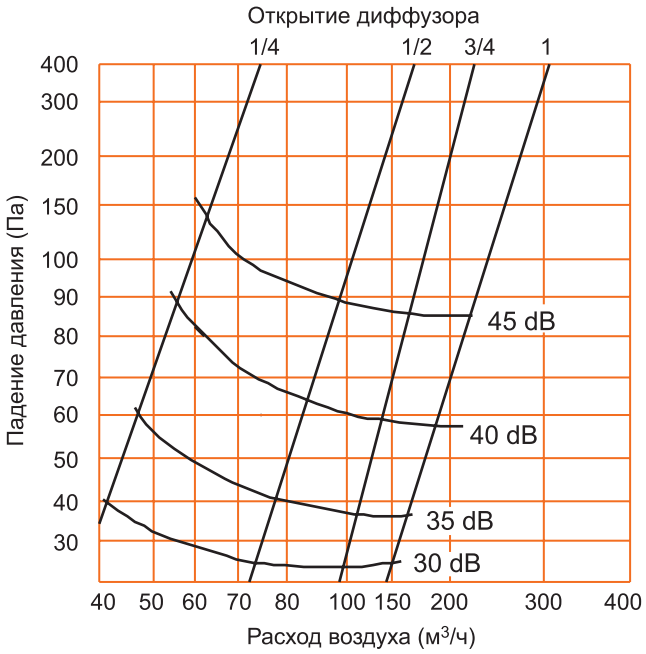

DVS-P 160

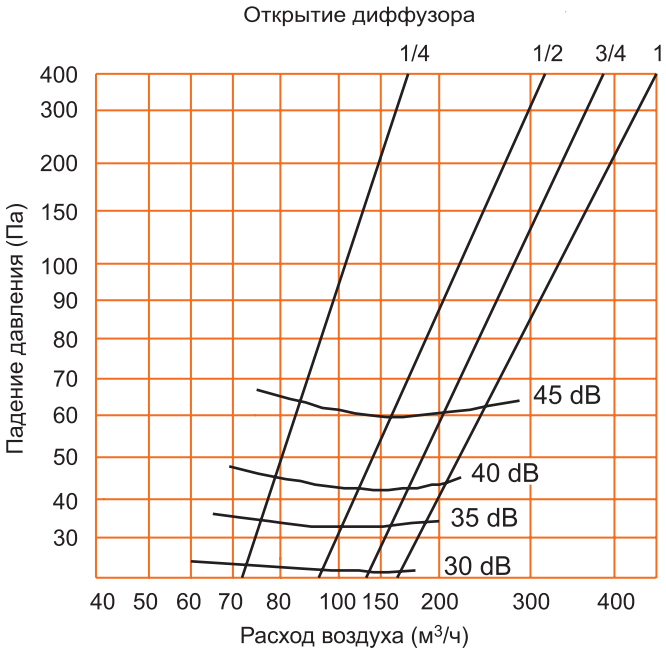

DVS-P 200

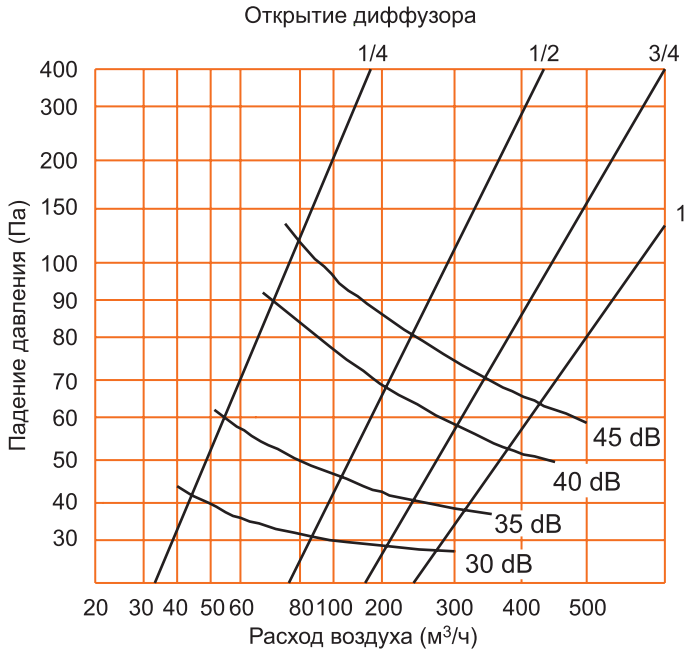

Вытяжные диффузоры DVS применяются для систем вытяжной вентиляции и кондиционирования. Они представляют собой воздухораспределительные устройства с регулируемым расходом воздуха, который осуществляется с помощью вращения центрального диска. Диффузоры выполнены из листовой стали и окрашены в белый цвет (RAL 9010). Преимуществом данных диффузоров является простота монтажа, который осуществляется при помощи присоединительной муфты, и низкий уровень распространяемого шума.

Размеры вытяжных диффузоров

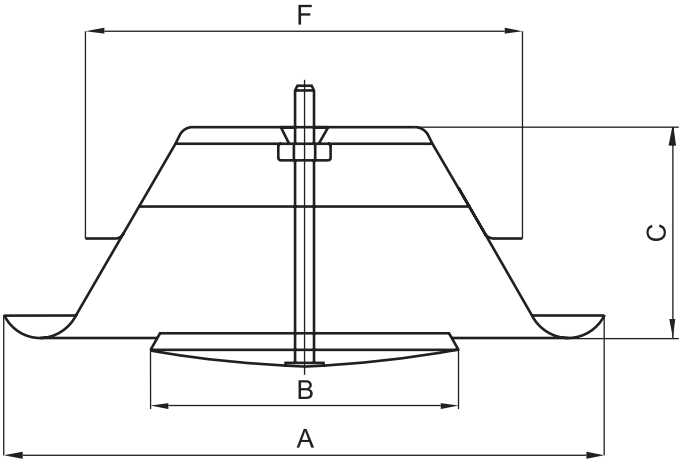

Крепежная муфта

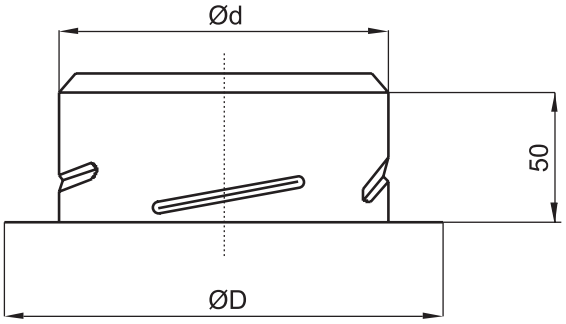

Тип диффузора	∅A, мм	∅B, мм	C, мм	F, мм	∅d, мм	∅D, мм
DVS 100	136	92	44	96	98,5	129
DVS 125	164	111	55	122	124	154
DVS 160	209	145	60,4	157	159	189
DVS 200	248,5	192	62	198	199	229

Расшифровка обозначения диффузора:

DVS 160

- 160 — Диаметр воздушного канала (мм)
- DVS — Вытяжной диффузор

Графики падения давления на приточных диффузорах

DVS 100

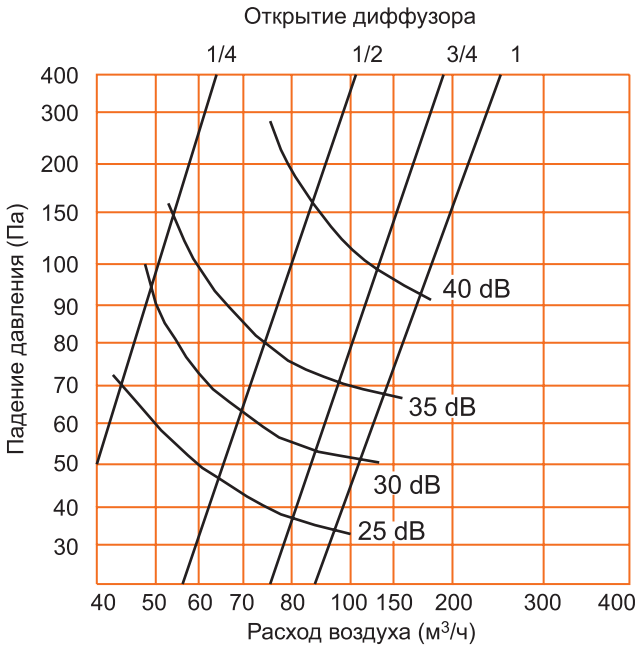

DVS 125

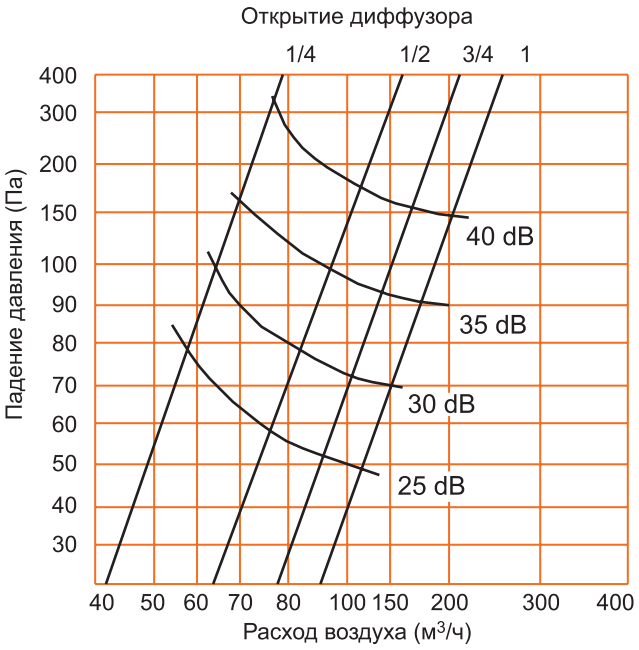

DVS 160

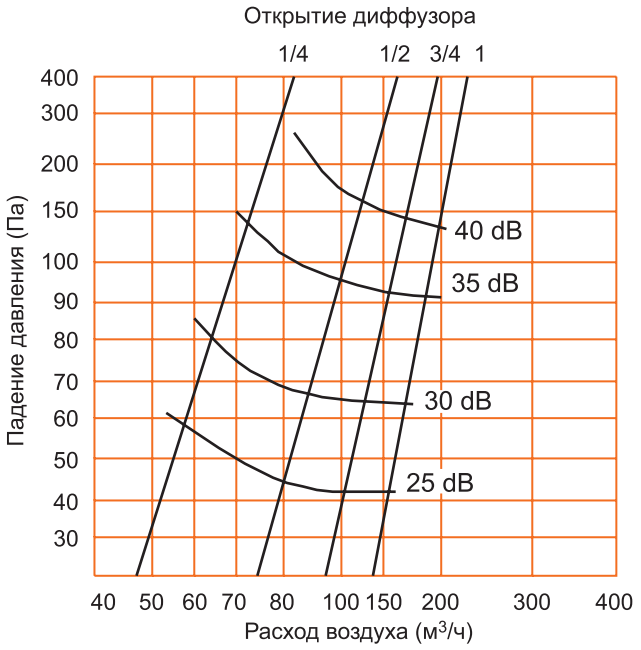

DVS 200

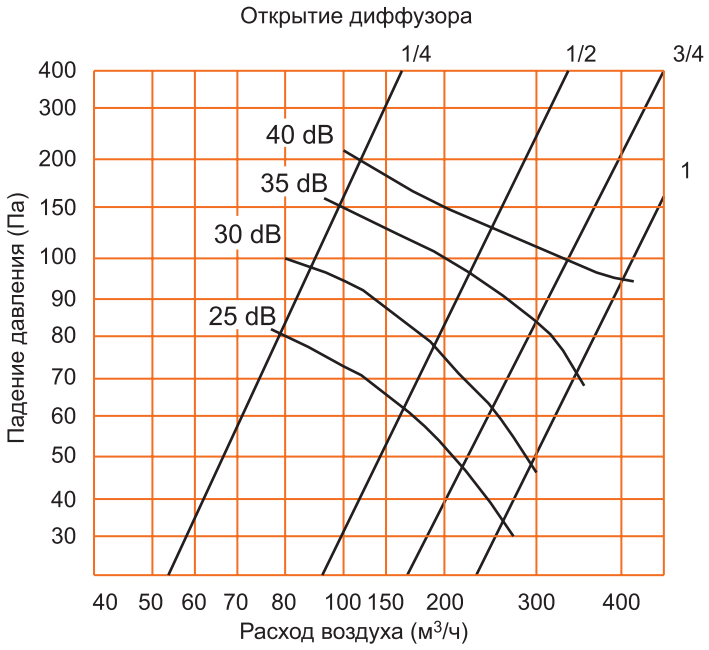

Решетки 1WA предназначены для использования в приточно-вытяжных системах вентиляции и кондиционирования. Решетки применяются для монтажа в воздуховоды или строительные проемы помещений различных типов. Решетки 1WA изготавливаются из высококачественного алюминиевого профиля и окрашиваются методом порошкового напыления в белый цвет (RAL 9016). Решетки снабжены индивидуально регулируемыми жалюзи, что позволяет изменять направление воздушной струи. Решетки 1WA также могут комплектоваться клапаном расхода воздуха D.

Размеры решеток

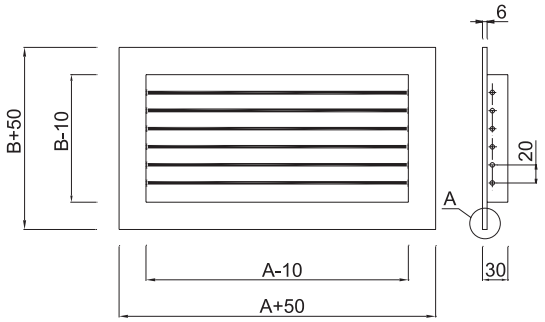

Модель	A, мм	B, мм	Площадь живого сечения решетки, м^2
150x100	150	100	0,0107
200x100	200	100	0,0153
300x100	300	100	0,0235
400x100	400	100	0,0317
500x100	500	100	0,0399
600x100	600	100	0,0452
150x150	150	150	0,0169
200x150	200	150	0,023
300x150	300	150	0,0353
400x150	400	150	0,0476
500x150	500	150	0,0599
600x150	600	150	0,0678
700x150	700	150	0,0801
800x150	800	150	0,0924
1000x150	1000	150	0,117
200x200	200	200	0,0307

Модель	A, мм	B, мм	Площадь живого сечения решетки, м^2
300x200	300	200	0,0471
400x200	400	200	0,0635
500x200	500	200	0,0799
600x200	600	200	0,0904
700x200	700	200	0,1068
800x200	800	200	0,1232
1000x200	1000	200	0,0156
500x250	500	250	0,0993
300x300	300	300	0,0715
400x300	400	300	0,0964
500x300	500	300	0,1213
600x300	600	300	0,1373
700x300	700	300	0,1622
800x300	800	300	0,1871
1000x300	1000	300	0,2369
600x350	600	350	0,161

Размеры решеток с клапаном расхода воздуха D

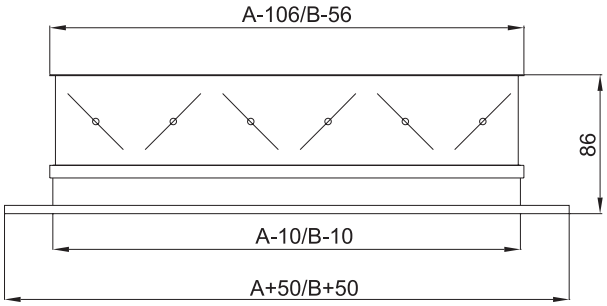

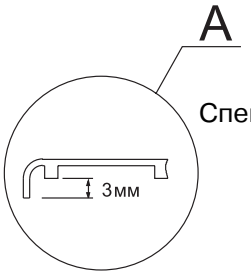

Специальная конструкция профиля обеспечивает более плотное прилегание решение к стене.

Расшифровка обозначения потлочных решеток:

1WA 600x300

Типоразмер (мм)

Однорядная решетка с горизонтальными жалюзи

2WA Алюминиевые вентиляционные решетки двухрядные с горизонтальными и вертикальными регулируемыми жалюзи

Решетки 2WA предназначены для использования в приточно-вытяжных системах вентиляции и кондиционирования. Решетки применяются для монтажа в воздуховоды или строительные проемы помещений различных типов. Решетки 2WA изготавливаются из высококачественного алюминиевого профиля и окрашиваются методом порошкового напыления в белый цвет (RAL 9016). Решетки снабжены индивидуально регулируемыми жалюзи, что позволяет изменять направление воздушной струи. Решетки 2WA также могут комплектоваться клапаном расхода воздуха D.

Размеры решеток

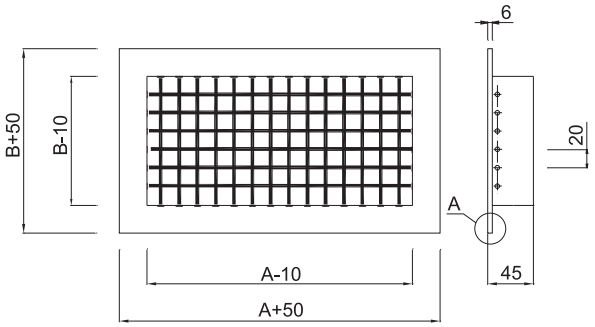

Модель	A, мм	B, мм	Площадь живого сечения решетки, м²
300x200	300	200	0,008
400x200	400	200	0,109
500x200	500	200	0,0167
600x200	600	200	0,0226
700x200	700	200	0,0283
800x200	800	200	0,0316
1000x200	1000	200	0,013
500x250	500	250	0,0176
300x300	300	300	0,0271
400x300	400	300	0,0367
500x300	500	300	0,0458
600x300	600	300	0,0512
700x300	700	300	0,0608
800x300	800	300	0,0703
1000x300	1000	300	0,089
600x350	600	350	0,0237

Модель	A, мм	B, мм	Площадь живого сечения решетки, м²
300x200	300	200	0,0366
400x200	400	200	0,0495
500x200	500	200	0,0619
600x200	600	200	0,0692
700x200	700	200	0,082
800x200	800	200	0,0949
1000x200	1000	200	0,1202
500x250	500	250	0,0794
300x300	300	300	0,0565
400x300	400	300	0,0764
500x300	500	300	0,0955
600x300	600	300	0,1068
700x300	700	300	0,1266
800x300	800	300	0,1465
1000x300	1000	300	0,1855
600x350	600	350	0,125

Размеры решеток с клапаном расхода воздуха D

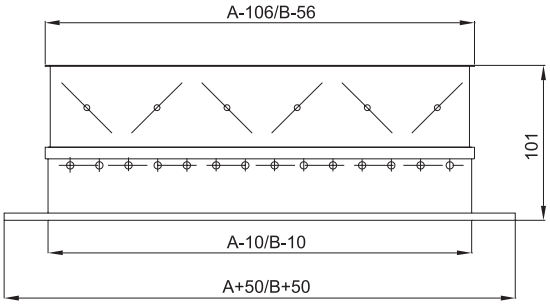

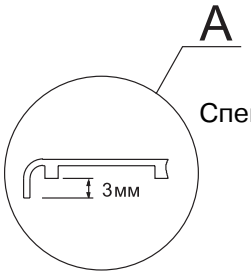

Специальная конструкция профиля обеспечивает более плотное прилегание решение к стене.

Расшифровка обозначения потлочных решеток:

2WA 600x300

Размер внешней панели (мм)

Двухрядная решетка с горизонтальными и вертикальнымижалюзи

Потолочные решетки 4CA предназначены для подачи и удаления воздуха в системах вентиляции и кондиционирования. Потолочные решетки предназначены для применения в жилых, административных и производственных помещениях. Решетки 4CA изготавливаются из высококачественного алюминиевого профиля и окрашиваются методом порошкового напыления в белый цвет (RAL 9016). Для удобства обслуживания и монтажа внутренняя часть решетки может выниматься и устанавливаться на уже смонтированную раму. Монтаж решетки к воздуховоду осуществляется с помощью самонарезающих винтов. Решетки 4CA также могут комплектоваться клапаном расхода воздуха D.

Размеры решеток

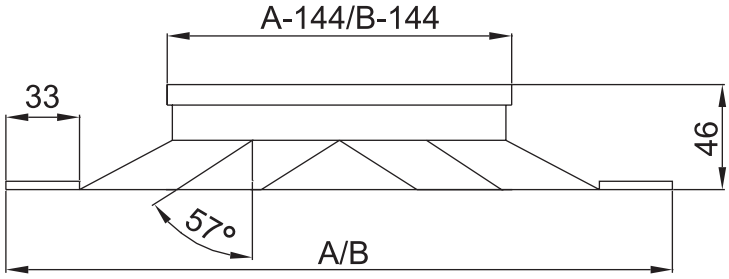

Модель	A, мм	B, мм	Площадь живого сечения решетки, м²
4CA 300x300	300	300	0,019
4CA 450x450	450	450	0,065
4CA 600x600	600	600	0,1434

Размеры решеток с клапаном расхода воздуха D

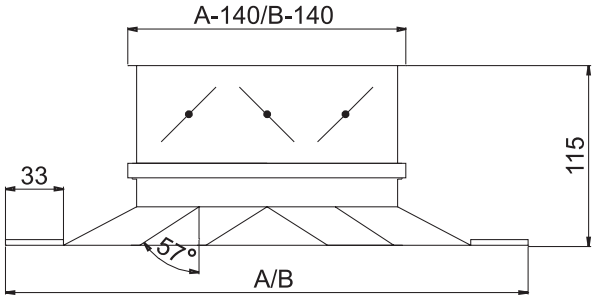

Модель	A, мм	B, мм	Площадь живого сечения решетки, м²
4CA 300x300	300	300	0,019
4CA 450x450	450	450	0,065
4CA 600x600	600	600	0,1434

Расшифровка обозначения потлочных решеток:

4CA 450x450

- 450x450 — Размер внешней панели (мм)
- 4CA — Алюминиевая потолочная решетка

GA Инерционные алюминиевые решетки

Инерционные алюминиевые решетки предназначены для использования в системах вентиляции и предназначены для перекрывания канала при выключения вентилятора. Решетки оснащены легко вращающимися жалюзи, установленными в раму. Жалюзи установлены таким образом, что при отключения вентилятора они закрываются под действием силы тяжести. Монтаж решеток выполняется при помощи самонарезающих винтов.
Решетки изготавливаются из высококачественного алюминия и окрашиваются в белый цвет (RAL 9016) методом порошкового напыления.

Размеры решеток

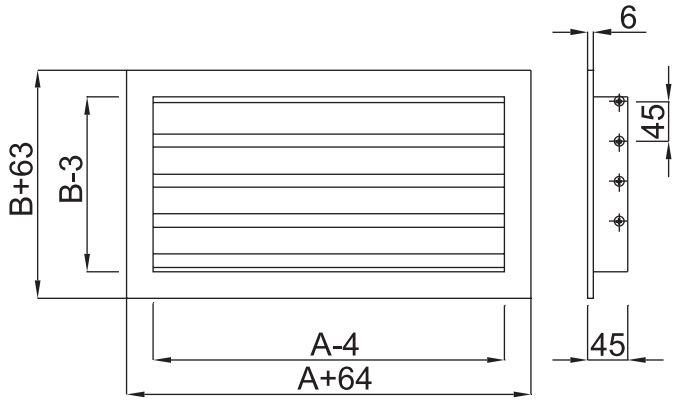

Модель	A, мм	B, мм
400x200	400	200
500x250	500	250
500x300	500	300
600x300	600	300
600x350	600	350
700x400	700	400
800x500	800	500
1000x500	1000	500

Расшифровка обозначения потлочных решеток:

GA 400x200

- 400x200 — Размер воздушного канала (мм)
- GA — Инерционная алюминиевая решетка

Наружные решетки предназначены для забора и удаления воздуха в системах вентиляции и кондиционирования. Решетки представляют собой раму с установленными в нее неподвижными жалюзи, расположенными под углом 45 градусов, которые препятствуют попаданию атмосферных осадков в системы вентиляции и кондиционирования. Решетка изготавливается из алюминиевого профиля и окрашивается методом порошкового напыления в белый цвет (RAL 9016). Решетки устанавливаются в стену здания при помощи саморезов, что обеспечивает простоту и надежность монтажа.

Размеры решеток

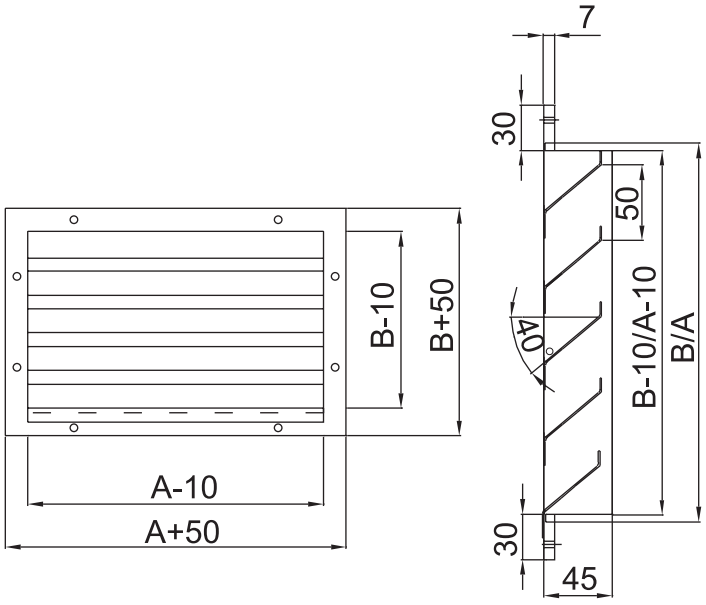

Модель	A, мм	B, мм
SA 400x200	400	200
SA 500x250	500	250
SA 500x300	500	300
SA 600x300	600	300
SA 600x350	600	350
SA 700x400	700	400
SA 800x500	800	500
SA 1000x500	1000	500

Расшифровка обозначения потлочных решеток:

SA 500x250

- 500x250 — Размер воздушного канала (мм)
- SA — Наружная алюминиевая решетка

Гибкий виниловый соединитель

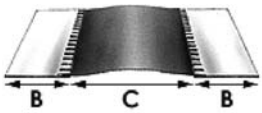

Модель	Описание
RO 3560-25	B = 35 мм, C = 60 мм, длина рулона — 25 м. Цена — за рулон.
RO 3560-50	B = 35 мм, C = 60 мм, длина рулона — 50 м. Цена — за рулон.

Набор для металлических хомутов

Модель	Описание
FBR (30 metres)	Лента, длина рулона — 30 м. Цена — за рулон.
CVS (25 pces)	Замки, в упаковке 25 шт. Цена — за упаковку.

Перфорированная крепежная лента

Модель	Описание
GPB-176 RD	Ширина — 17 мм, толщина — 0,6 мм, длина рулона — 25 м. Цена — за рулон.
GPB-206 RD	Ширина — 20 мм, толщина — 0,6 мм, длина рулона — 25 м. Цена — за рулон.
GPB-208 RD	Ширина — 20 мм, толщина — 0,75 мм, длина рулона — 25 м. Цена — за рулон.

Пластиковые хомуты

Модель	Описание
NT-22	Длина хомута — 180 мм
NT-33	Длина хомута — 255 мм
NT-45	Длина хомута — 380 мм

Алюминиевая лента повышенной плотности

Модель	Описание
ALU 50x50	Ширина — 50 мм, длина рулона — 50 м.

Узел подвеса воздуховода

Модель	Описание
BRA-01	В упаковке 250 шт., цена — за 1 шт.

Гвозди по теплоизоляции самоклеющиеся

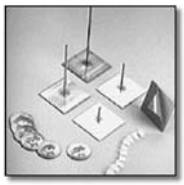

Модель	Описание
SC-42B	Длина — 42 мм, в упаковке — 500 шт., цена — за упаковку.
SC-63B	Длина — 63 мм, в упаковке — 500 шт., цена — за упаковку.
CL-2-30	Фиксатор, в упаковке — 1000 шт., цена за упаковку.
NSC-27	Защитный колпачок, в упаковке — 1000 шт., цена — за упаковку

Гвозди по теплоизоляции под пистолет

Модель	Описание
SP2,2 B-42	Длина — 42 мм, в упаковке — 1000 шт., цена — за упаковку.
SP2,2 B-63	Длина — 63 мм, в упаковке — 1000 шт., цена — за упаковку.
CL-1-30	Фиксатор, в упаковке — 1000 шт., цена — за упаковку.
NSC-2	Защитный колпачок, в упаковке — 1000 шт., цена — за упаковку

Секторы для дроссель-клапанов

Модель	Описание
RG-10	Диаметр дроссель-клапана до 250 мм, цена — за 1 шт.
RG-20	Диаметр дроссель-клапана до 350 мм, цена — за 1 шт.
RG-30	Диаметр дроссель-клапана до 500 мм, цена — за 1 шт.
RG-60	Диаметр дроссель-клапана до 700 мм, цена — за 1 шт.

Самоклеющаяся теплоизоляция для воздуховодов «ЭНЕРГОФЛЕКС»

«ЭНЕРГОФЛЕКС БЛЭК СТАР ДАКТ» без покрытия алюминием

Тип	Описание
3/1,2 – 15	Толщина — 3 мм, ширина — 1,2 м, длина — 15 м, кол-во в рулоне — 18 м²
5/1,2 – 15	Толщина — 5 мм, ширина — 1,2 м, длина — 15 м, кол-во в рулоне — 18 м²
8/1,2 – 15	Толщина — 8 мм, ширина — 1,2 м, длина — 15 м, кол-во в рулоне — 24 м²
10/1,2 – 20	Толщина — 10 мм, ширина — 1,2 м, длина — 20 м, кол-во в рулоне — 24 м²
15/1,2 – 20	Толщина — 15мм, ширина — 1,2 м, длина — 20 м, кол-во в рулоне — 24 м²
20/1,2 – 10	Толщина — 20 мм, ширина — 1,2 м, длина — 10 м, кол-во в рулоне — 12 м²

«ЭНЕРГОФЛЕКС БЛЭК СТАР ДАКТ-АЛ» с покрытием алюминием

Тип	Описание
3/1,2 – 15	Толщина — 3 мм, ширина — 1,2 м, длина — 15 м, кол-во в рулоне — 18 м²
5/1,2 – 15	Толщина — 5 мм, ширина — 1,2 м, длина — 15 м, кол-во в рулоне — 18 м²
8/1,2 – 15	Толщина — 8 мм, ширина — 1,2 м, длина — 15 м, кол-во в рулоне — 24 м²
10/1,2 – 20	Толщина — 10 мм, ширина — 1,2 м, длина — 20 м, кол-во в рулоне — 24 м²
15/1,2 – 20	Толщина — 15мм, ширина — 1,2 м, длина — 20 м, кол-во в рулоне — 24 м²
20/1,2 – 10	Толщина — 20 мм, ширина — 1,2 м, длина — 10 м, кол-во в рулоне — 12 м²

Для заметок

Ваш торговый представитель

РУСКЛИМАТ
ВЕНТ
Дистрибьютивное направление

125493, Москва, ул. Нарвская, 21
тел.: +7 (495) 777 19 55
факс.: +7 (495) 777 19 56
www.rusklimat.ru; e-mail: ventdil@rusklimat.ru

SHUFT A.S., Norway
Дополнительная информация на www.shuft-vent.com и www.shuft.ru

Оборудование SHUFT в России представлено

IRMC
Объединенное представительство
производителей климатического оборудования